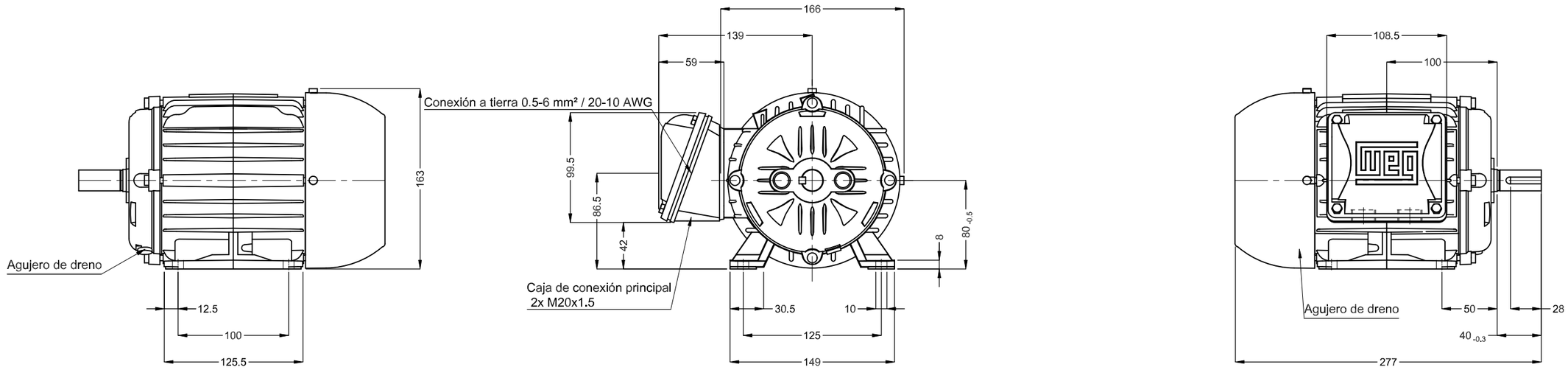


Punta del eje delantera

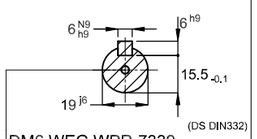


DM6 WEG WPR-7339

Color RAL 5009

Plan de pintura 207A

Forma constructiva B3L(D)

0.55 kW (0.75 HP) 06 Polos 50 Hz | A

| | | | | | | | |
|---|---|---|---|---|---|---|---|
| | | | | | Escala | 1 : 4 | |
| | | | HYBRISUSER | | | | 00 |
| No MODIFICACION | LOC | RESUMEN DE MODIFICACIONES | EJECUTADO | VERIFICADO | LIBERADO | FECHA | VER |

| | | |
|---|---|---|
| EJEC. | HYBRISUSER | MOTOR TRIF. W22 IE1 |
| VERIF. | | CARCASA 80 IP55 TEFC |
| LIBER. | | |
| FECHA LB. | | |

PREVIEW

WDD 00

HOJA 1 / 1

Dimensiones en mm

A3

Propiedad de WEG. Reproducción prohibida sin previa autorización.