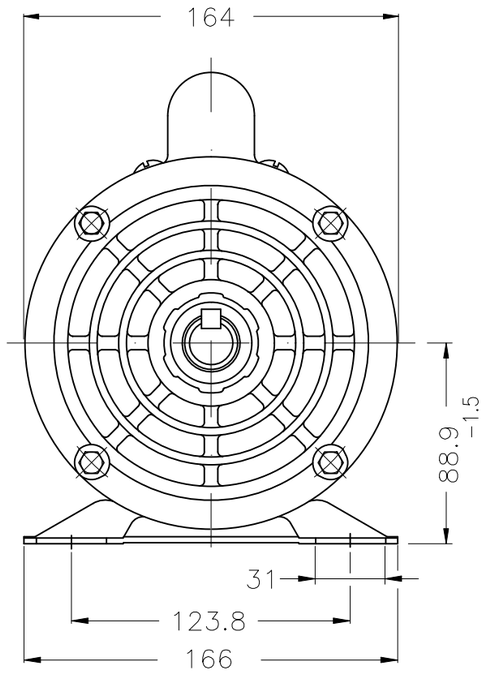

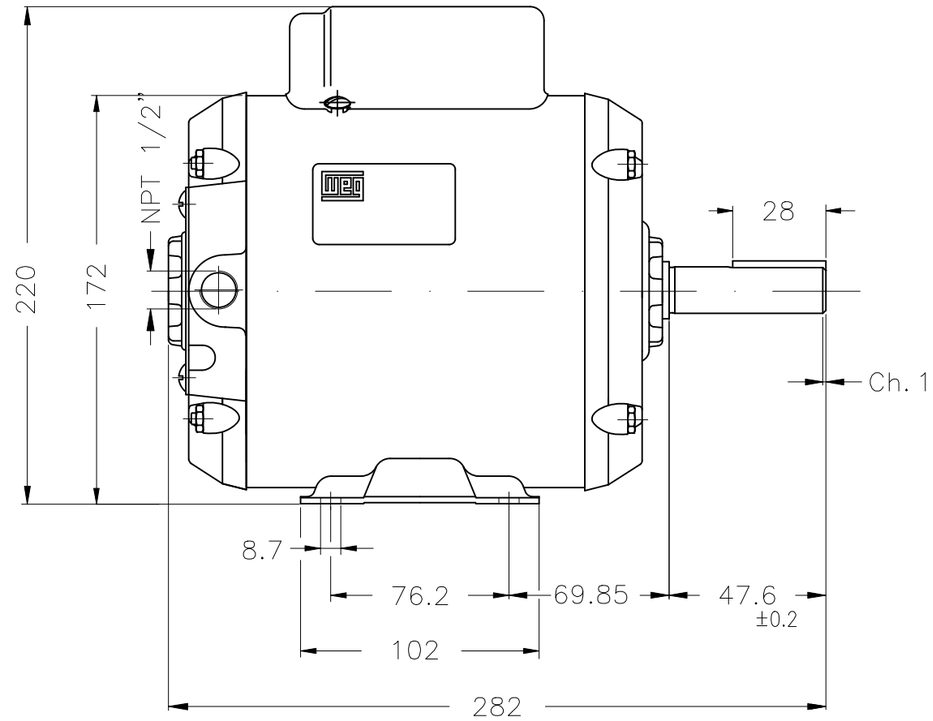

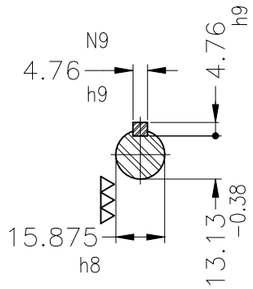

Ambos sentidos de rotacion

Forma constructiva NEMA F-1

Forma constructiva B3L(D)

No MODIFICACION	LOC	RESUMEN DE MODIFICACIONES	EJECUTADO	VERIFICADO	LIBERADO	FECHA	VER
			HYBRISUSER				00

EJEC.	HYBRISUSER	MOTOR MONO. GENERAL	PREVIEW
VERIF.		CARCASA B56 IP21 ODP	WDD 00
LIBER.			
FECHA LB.		WMO Jaragua do Sul Ingeniera del Producto	HOJA 1 / 1

0.55 kW (3/4 HP) 02 Polos 50 Hz

A

Dimensiones en mm

XME A3

Propiedad de WEG. Reproducción prohibida sin previa autorización.