Puesta a tierra 5.2–25 mm² / 10–4 AWG

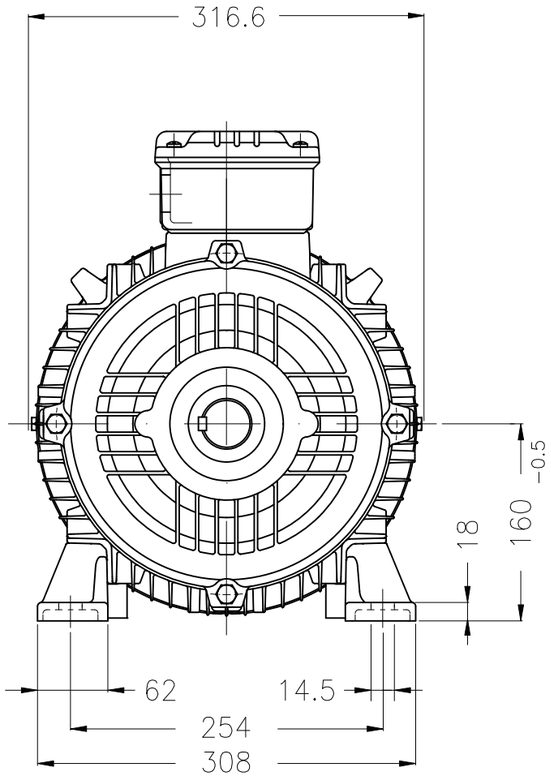

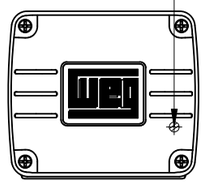

Vista X

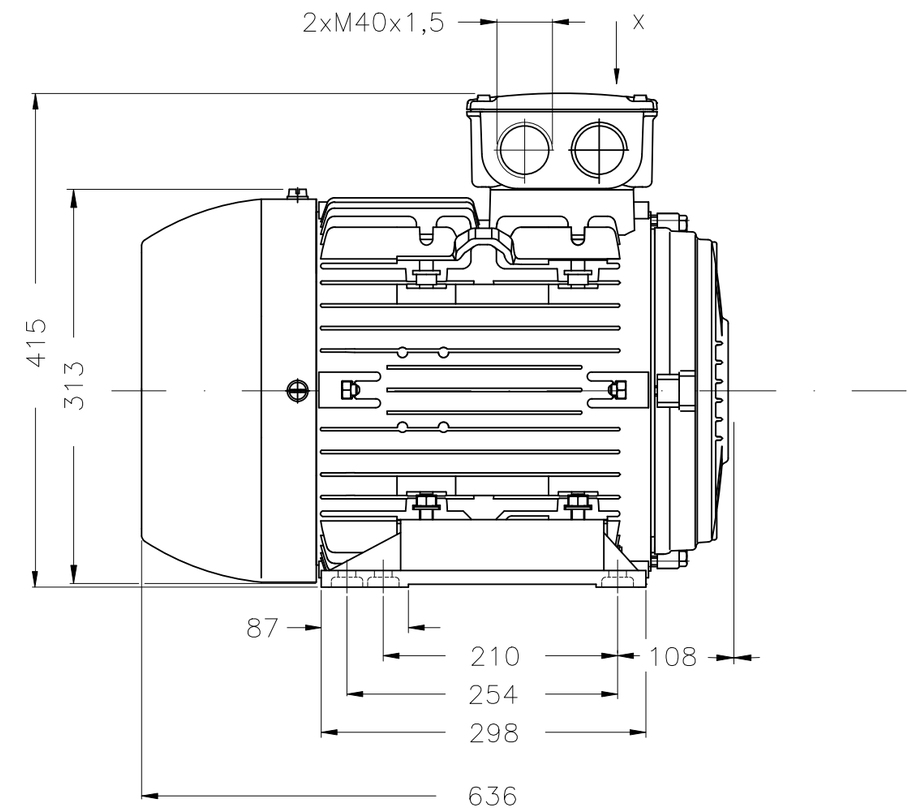

Punta del eje delantera

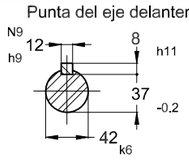

Color Munsell N 6.5

Plan de pintura 203A

Forma constructiva B3T

18.5 kW (25 HP) 02 Polos 50 Hz | A

No MODIFICACION	LOC	RESUMEN DE MODIFICACIONES	EJECUTADO	VERIFICADO	LIBERADO	FECHA	VER
			HYBRISUSER				00

EJEC.	HYBRISUSER	MOTOR TRIF. MULTIMONTAJE WNT/WRG	PREVIEW
VERIF.		CARCASA 160M/L IP55 TEFC	WDD 00
LIBER.			
FECHA LB.		WMO Jaragua do Sul Ingeniera del Producto	HOJA 1 / 1

Dimensiones en mm

XME A3

Propiedad de WEG. Reproducción prohibida sin previa autorización.