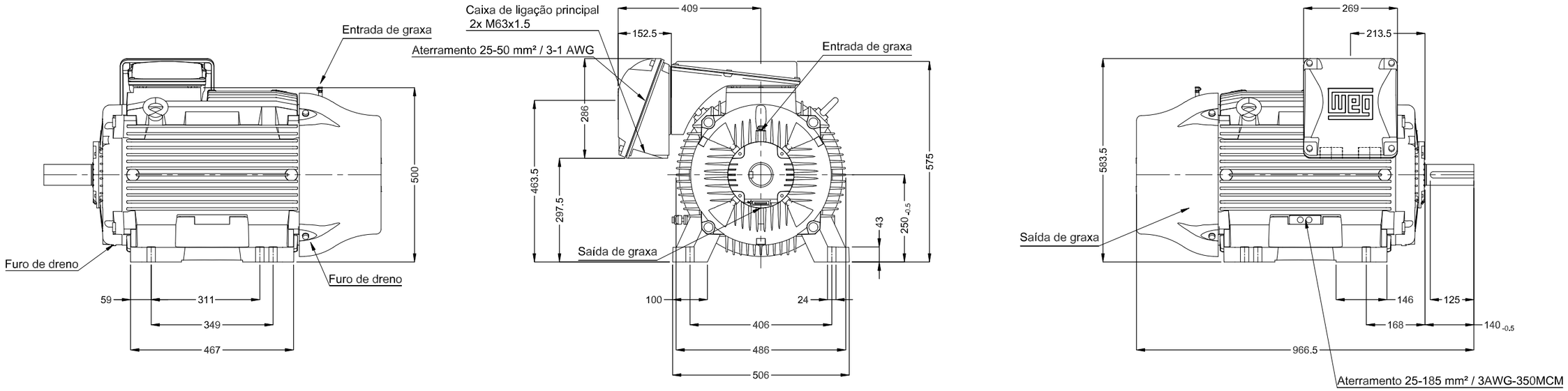

Sem parafuso nivelamento vertical
Cor RAL 5009
Plano de pintura 203A
Forma construtiva B3D

Ponta de eixo dianteira

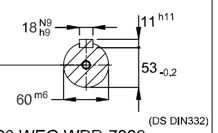

DM20 WEG WPR-7339

55 kW (75 HP) 02 Polos 50 Hz | A

					Escala	1 : 12	
			HYBRISUSER				00
ECM	LOC	RESUMO MODIFICAÇÃO	EXECUTADO	VERIFICADO	LIBERADO	DATA	VER

EXECUTOR	HYBRISUSER	MOTOR TRIF. W22 IE1
VERIFICADOR		CARCAÇA 250S/M IPW55 TEFC
LIBERADOR		
DATA LB.		

PREVIEW
WDD 00
FOLHA 1 / 1

Dimensões em mm

A3

Propriedade da WEG. Proibida reprodução sem autorização prévia.