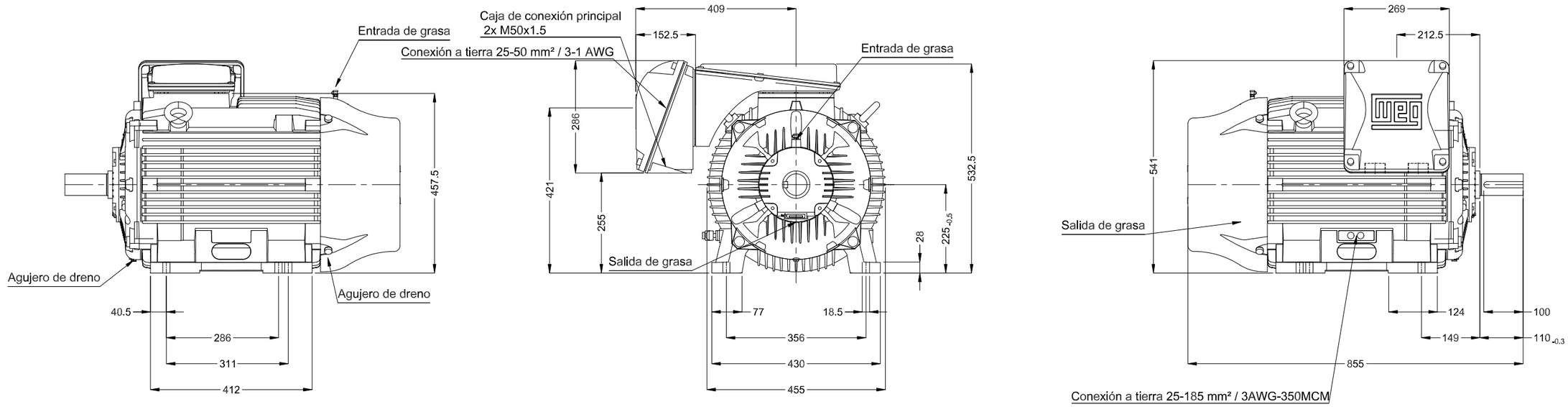


Sin tornillo nivelacion vertical

Color RAL 5009

Plan de pintura 203A

Forma constructiva B3L(D)

Punta del eje delantera

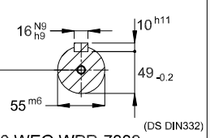


DM20 WEG WPR-7339

45 kW (60 HP) 02 Polos 50 Hz

A

Escala 1 : 11

| No MODIFICACION | LOC | RESUMEN DE MODIFICACIONES | EJECUTADO | VERIFICADO | LIBERADO | FECHA | VER |
|---|---|---|---|---|---|---|---|
| | | | HYBRISUSER | | | | 00 |

| | | |
|---|---|---|
| EJEC. | HYBRISUSER | MOTOR TRIF. W22 IE1 |
| VERIF. | | CARCASA 225S/M IPW55 TEFC |
| LIBER. | | |
| FECHA LB. | | |

PREVIEW

WDD 00

HOJA 1 / 1

Dimensiones en mm

A3

Propiedad de WEG. Reproducción prohibida sin previa autorización.