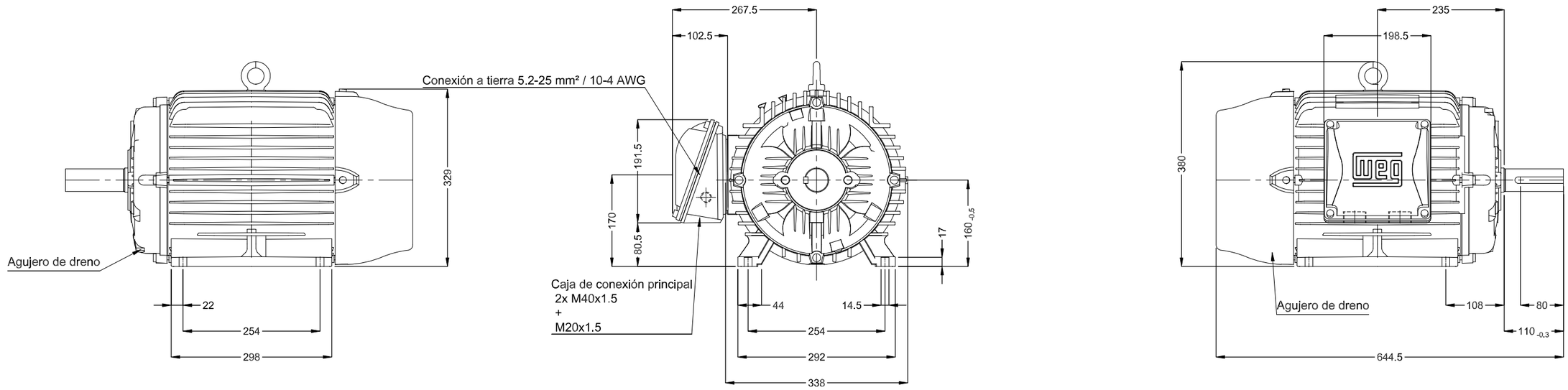

Sin tornillo nivelacion vertical

Color RAL 5009

Plan de pintura 203A

Forma constructiva B3L(D)

Punta del eje delantera

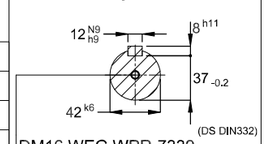

DM16 WEG WPR-7339

15 kW (20 HP) 04 Polos 50 Hz | A

					Escala	1 : 8	
			HYBRISUSER				00
No MODIFICACION	LOC	RESUMEN DE MODIFICACIONES	EJECUTADO	VERIFICADO	LIBERADO	FECHA	VER

EJEC.	HYBRISUSER	MOTOR TRIF. W22 IE1
VERIF.		CARCASA 160L IP55 TEFC
LIBER.		
FECHA LB.		

PREVIEW

WDD 00

HOJA 1 / 1

Dimensiones en mm

A3

Propiedad de WEG. Reproducción prohibida sin previa autorización.