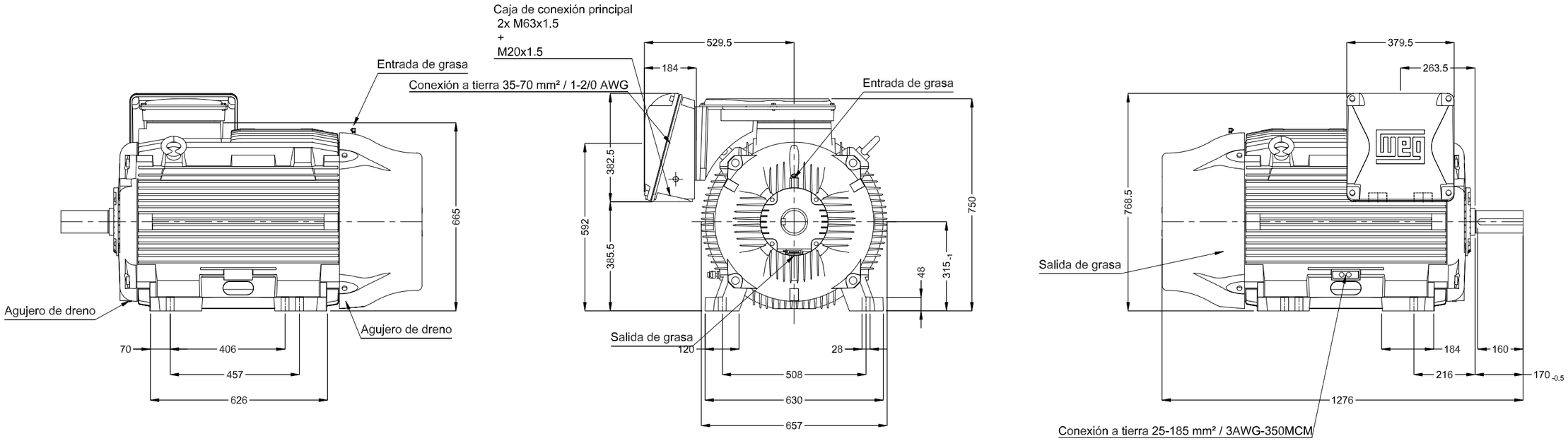

Sin tornillo nivelacion vertical
Tapa trasera con mancal eléctricamente aislado
Color RAL 5009
Plan de pintura 203A
Forma constructiva B3L(D)

Punta del eje delantera

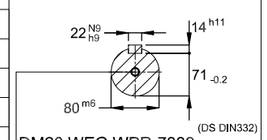

DM20 WEG WPR-7339

150 kW (200 HP) 04 Polos 50 Hz | A

					Escala	1 : 15	
			HYBRISUSER				00
No MODIFICACION	LOC	RESUMEN DE MODIFICACIONES	EJECUTADO	VERIFICADO	LIBERADO	FECHA	VER

EJEC.	HYBRISUSER	MOTOR TRIF. W22 IE1
VERIF.		CARCASA 315S/M IPW55 TEFC
LIBER.		
FECHA LB.		

PREVIEW
WDD 00
HOJA 1 / 1

Dimensiones en mm

A3

Propiedad de WEG. Reproducción prohibida sin previa autorización.