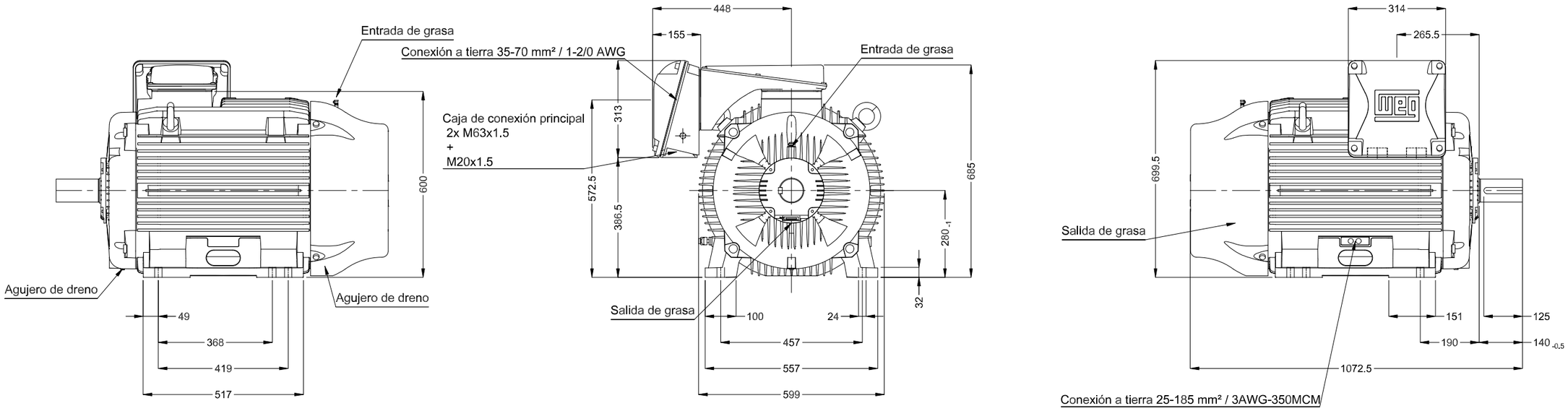

Punta del eje delantera

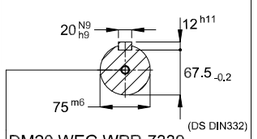

DM20 WEG WPR-7339

Color RAL 5009

Plan de pintura 203A

Forma constructiva B3L(D)

55 kW (75 HP) 06 Polos 50 Hz

A

Escala 1 : 14

No MODIFICACION	LOC	RESUMEN DE MODIFICACIONES	EJECUTADO	VERIFICADO	LIBERADO	FECHA	VER
			PIRWBUSER				00

EJEC.	PIRWBUSER
VERIF.	
LIBER.	
FECHA LB.	

MOTOR TRIF. W22 IE1

CARCASA 280S/M IPW55 TEFC

PREVIEW

WDD 00

HOJA 1 / 1

Dimensiones en mm

A3

Propiedad de WEG. Reproducción prohibida sin previa autorización.