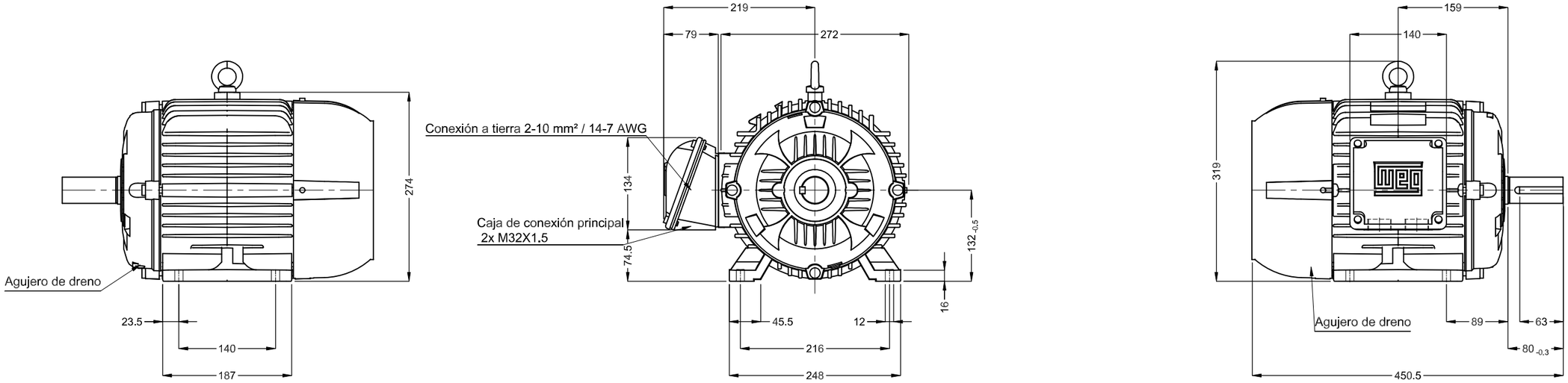

Punta del eje delantera

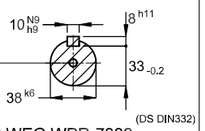

DM12 WEG WPR-7339

Color RAL 5009

Plan de pintura 207A

Forma constructiva B3L(D)

2.2 kW (3 HP) 08 Polos 50 Hz

A

Escala 2 : 13

No MODIFICACION	LOC	RESUMEN DE MODIFICACIONES	EJECUTADO	VERIFICADO	LIBERADO	FECHA	VER
			HYBRISUSER				00

EJEC.	HYBRISUSER	MOTOR TRIF. W22 IE1
VERIF.		CARCASA 132S IP55 TEFC
LIBER.		
FECHA LB.		

PREVIEW

WDD 00

HOJA 1 / 1

Dimensiones en mm

A3

Propiedad de WEG. Reproducción prohibida sin previa autorización.