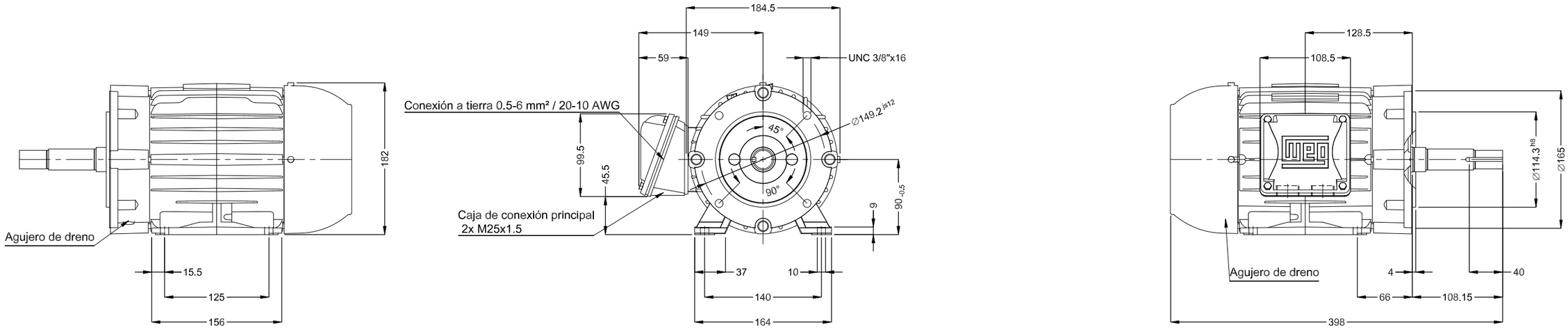

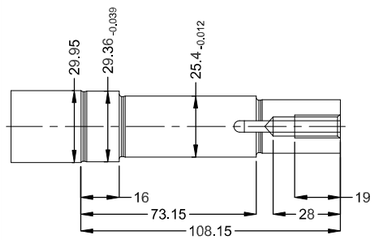

Punta del eje delantera

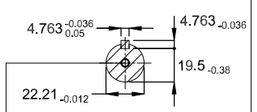

EUNC 3/8"-16 WEG WPR-7309

Color RAL 5009

Plan de pintura 207A

Forma constructiva B34L(D)

2.2 kW (3 HP) 02 Polos 50 Hz | A

					Escala	1 : 5	
			HYBRISUSER				00
No MODIFICACION	LOC	RESUMEN DE MODIFICACIONES	EJECUTADO	VERIFICADO	LIBERADO	FECHA	VER

EJEC.	HYBRISUSER	MOTOR TRIF. JM/JP/JET PUMP W22 IE1
VERIF.		CARCASA 90L IP55 TEFC
LIBER.		
FECHA LB.		

PREVIEW

WDD 00

HOJA 1 / 1

Dimensiones en mm

A3

Propiedad de WEG. Reproducción prohibida sin previa autorización.