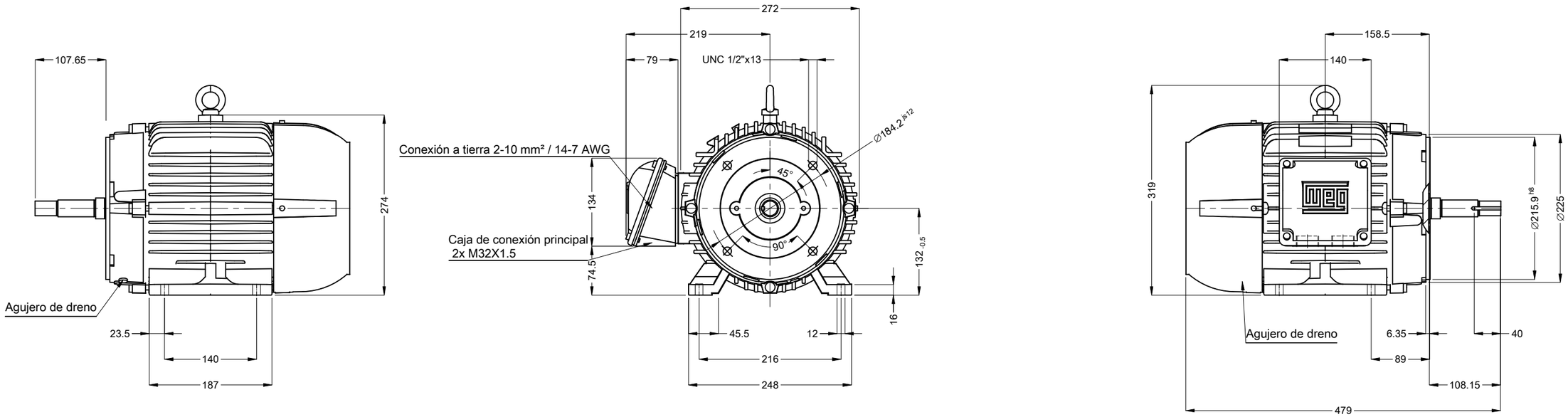

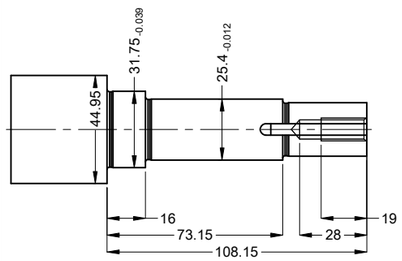

Punta del eje delantera

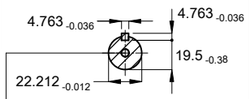

EUNC 3/8"-16 WEG WPR-7309

Color RAL 5009

Plan de pintura 207A

Forma constructiva B34L(D)

7.5 kW (10 HP) 02 Polos 50 Hz | A

Escala 2 : 13

No MODIFICACION	LOC	RESUMEN DE MODIFICACIONES	EJECUTADO	VERIFICADO	LIBERADO	FECHA	VER
			HYBRISUSER				00

EJEC.	HYBRISUSER
VERIF.	
LIBER.	
FECHA LB.	

MOTOR TRIF. JM/JP/JET PUMP W22 IE1

CARCASA 132S IP55 TEFC

PREVIEW

WDD 00

HOJA 1 / 1

Dimensiones en mm

A3

Propiedad de WEG. Reproducción prohibida sin previa autorización.