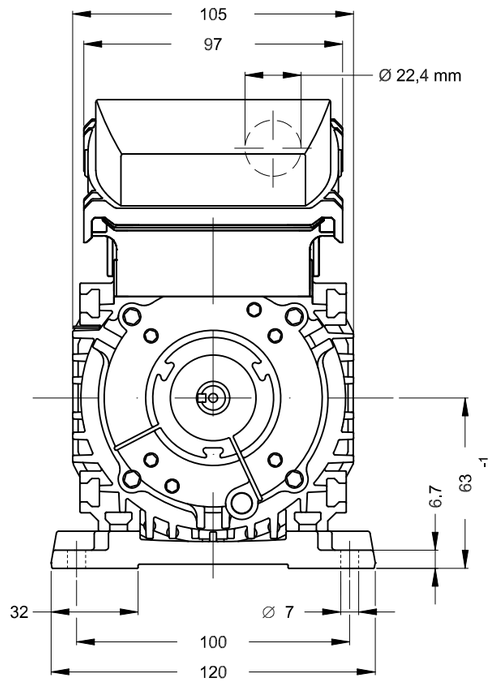

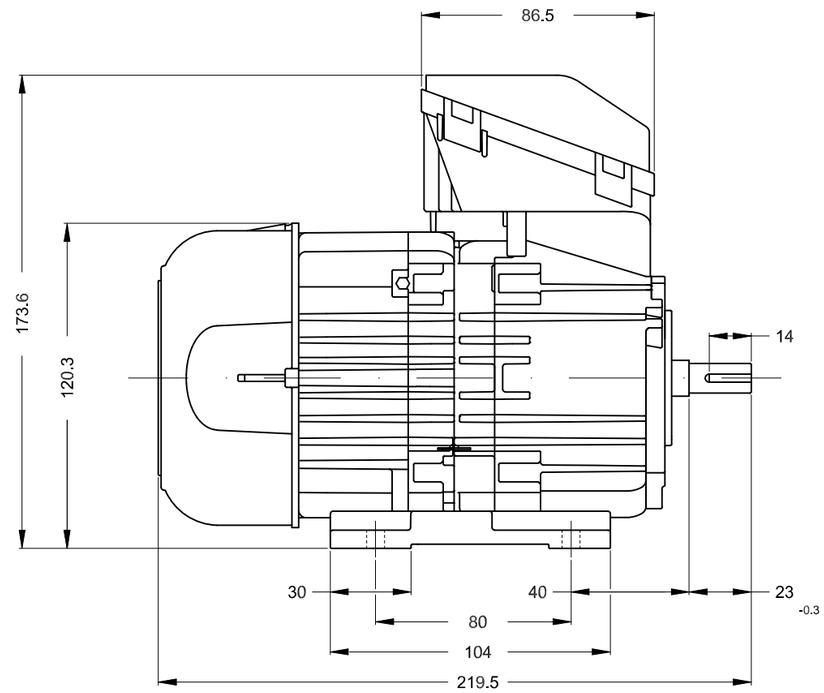

Salida de los cables hacia la trasera
Sin pintura de acabado
Sin pintura
Forma constructiva B3T

Punta del eje delantera

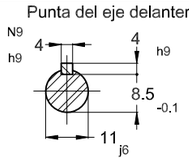

0.25 kW (0.33 HP) 02 Polos 50 Hz | A

RECORD ELECTRIC S.A.E.C.A.

No MODIFICACION	LOC	RESUMEN DE MODIFICACIONES	EJECUTADO	VERIFICADO	LIBERADO	FECHA	VER
			PIRWBUSER				00

EJEC.	PIRWBUSER	MOTOR TRIF. W12 IE1	PREVIEW
VERIF.		CARCASA W63 IP55 TEFC	WDD 00
LIBER.			
FECHA LB.		WMO Jaragua do Sul Ingeniera del Producto	HOJA 1 / 1

Dimensiones en mm

XME A3

Propiedad de WEG. Reproducción prohibida sin previa autorización.