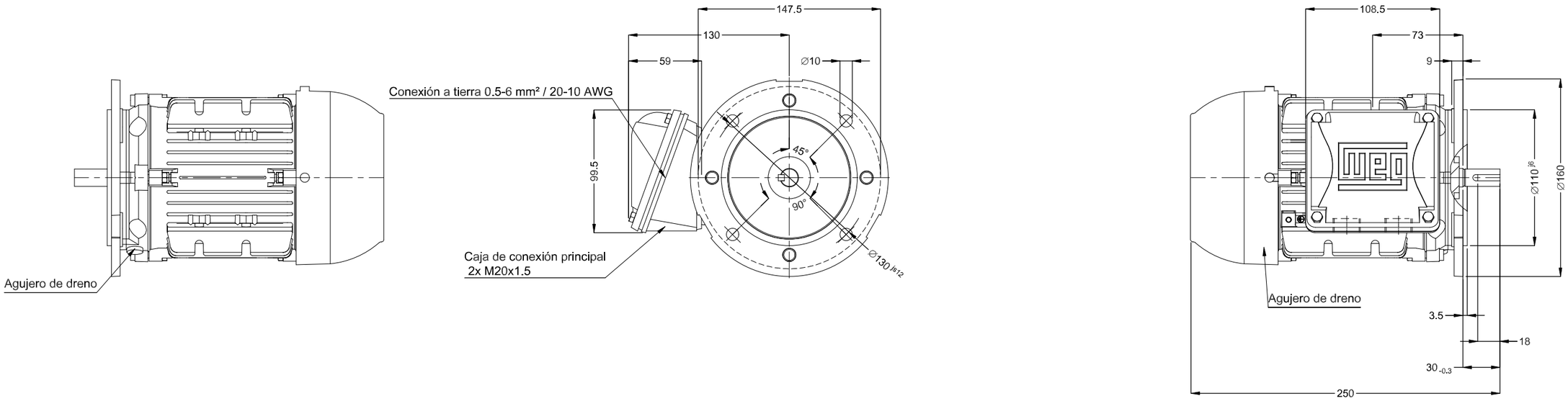

Punta del eje delantera

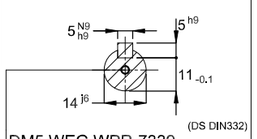

DM5 WEG WPR-7339

Color RAL 5009

Plan de pintura 207N

Forma constructiva B5L(D)

0.25 kW (0.33 HP) 04 Polos 50 Hz | A

					Escala	2 : 7	
			HYBRISUSER				00
No MODIFICACION	LOC	RESUMEN DE MODIFICACIONES	EJECUTADO	VERIFICADO	LIBERADO	FECHA	VER

EJEC.	HYBRISUSER	MOTOR TRIF. MULTIMONTAJE
VERIF.		CARCASA 71 IP55 TEFC
LIBER.		
FECHA LB.		

PREVIEW

WDD 00

HOJA 1 / 1

Dimensiones en mm

A3

Propiedad de WEG. Reproducción prohibida sin previa autorización.