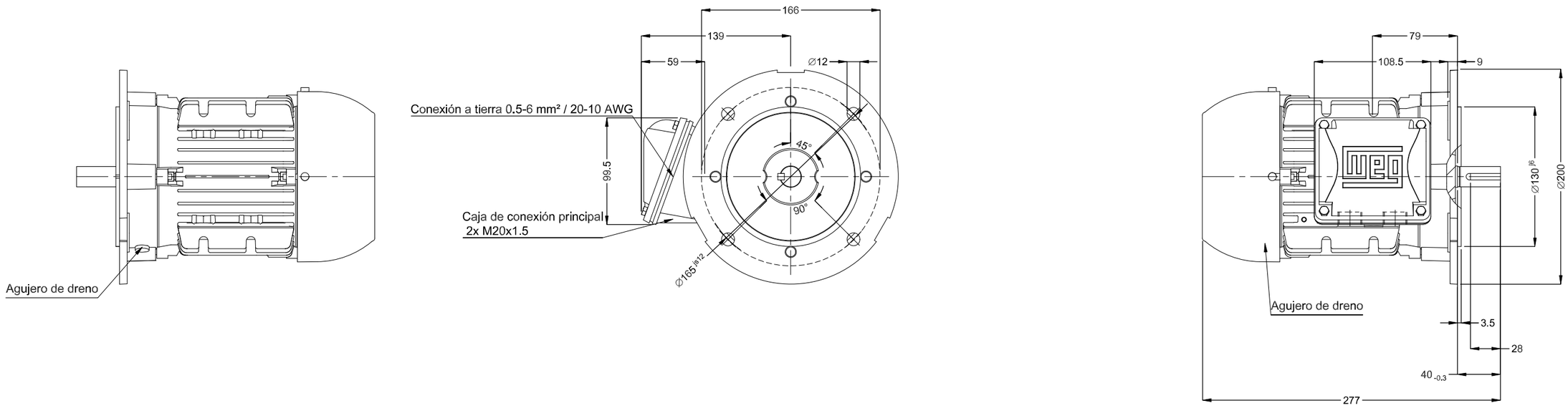

Punta del eje delantera

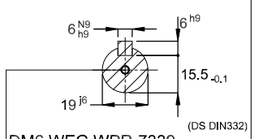

DM6 WEG WPR-7339

Color RAL 5009

Plan de pintura 207N

Forma constructiva B5L(D)

0.75 kW (1 HP) 04 Polos 50 Hz | A

Escala 1 : 4

No MODIFICACION	LOC	RESUMEN DE MODIFICACIONES	EJECUTADO	VERIFICADO	LIBERADO	FECHA	VER
			HYBRISUSER				00

EJEC.	HYBRISUSER	MOTOR TRIF. MULTIMONTAJE
VERIF.		CARCASA 80 IP55 TEFC
LIBER.		
FECHA LB.		

PREVIEW

WDD 00

HOJA 1 / 1

Dimensiones en mm

A3

Propiedad de WEG. Reproducción prohibida sin previa autorización.