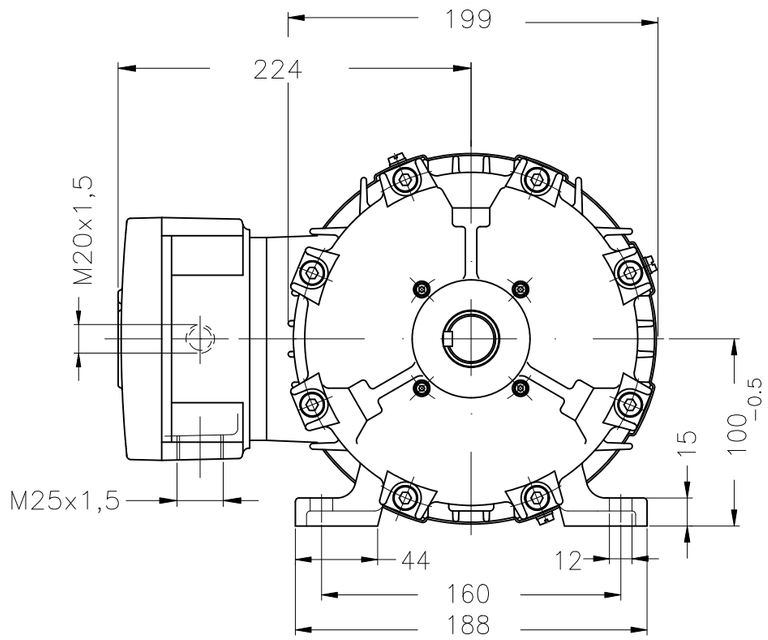

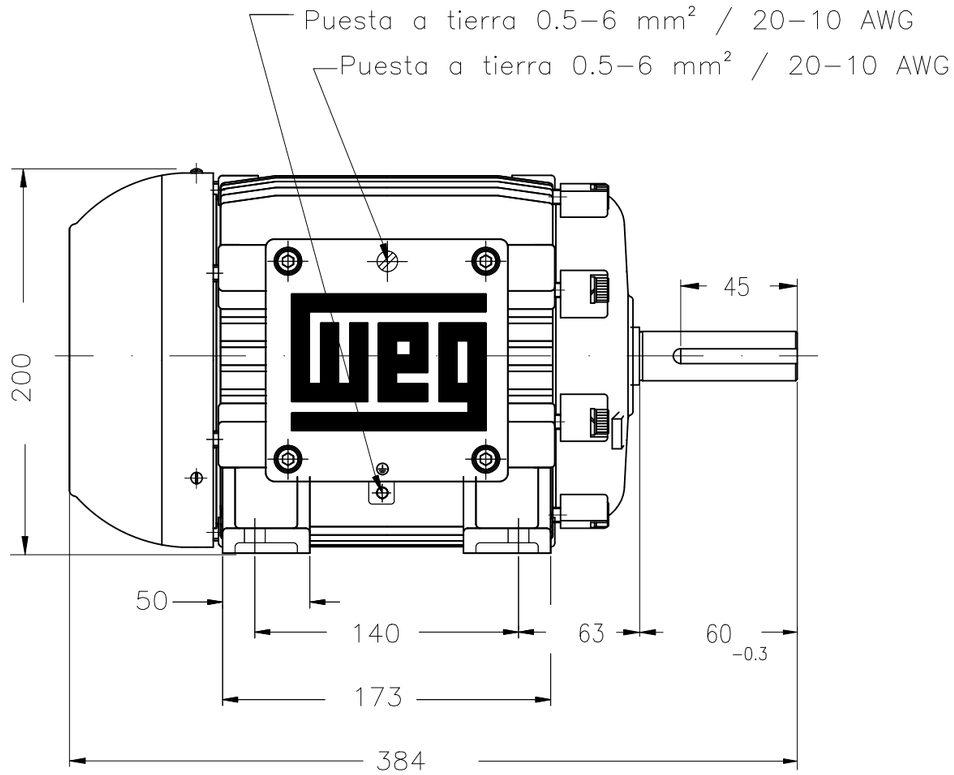

Color RAL 5010

Plan de pintura 222P

Forma constructiva B3L(D)

Punta del eje delantera

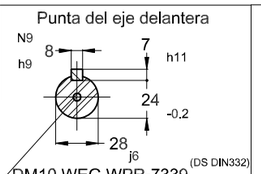

DM10 WEG WPR-7339

2.2 kW (3 HP) 04 Polos 50 Hz | A

No MODIFICACION	LOC	RESUMEN DE MODIFICACIONES	EJECUTADO	VERIFICADO	LIBERADO	FECHA	VER
			HYBRISUSER				00

EJEC.	HYBRISUSER	MOTOR TRIF. A PRUEBA DE EXPLOSION	PREVIEW
VERIF.		CARCASA 100L IP55 TEFC	WDD 00
LIBER.			
FECHA LB.		WMO Jaragua do Sul Ingeniera del Producto	HOJA 1 / 1

Dimensiones en mm

XME A3

Propiedad de WEG. Reproducción prohibida sin previa autorización.