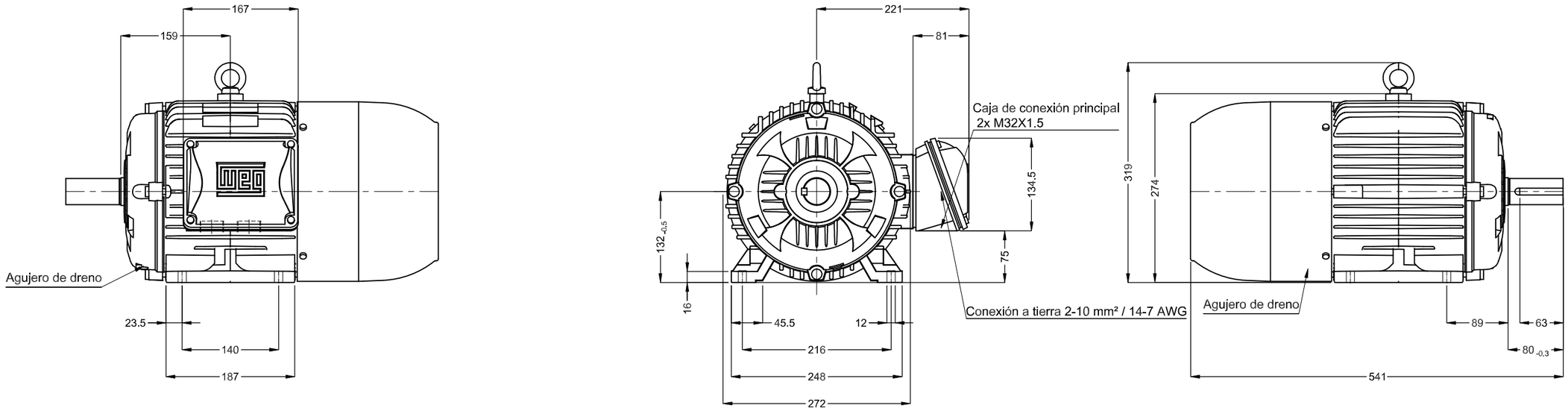

Punta del eje delantera

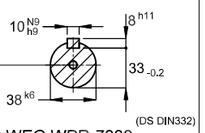

DM12 WEG WPR-7339

Con freno 16 (80 Nm)

Color RAL 5009

Plan de pintura 207A

Forma constructiva B3R(E)

5.5 kW (7.5 HP) 04 Polos 50 Hz | A

					Escala	2 : 13	
			HYBRISUSER				00
No MODIFICACION	LOC	RESUMEN DE MODIFICACIONES	EJECUTADO	VERIFICADO	LIBERADO	FECHA	VER

EJEC.	HYBRISUSER	MOTOR TRIF. W22 MOTOFRENO IE1
VERIF.		CARCASA 132S IP55 TEFC
LIBER.		
FECHA LB.		

PREVIEW

WDD 00

HOJA 1 / 1

Dimensiones en mm

A3

Propiedad de WEG. Reproducción prohibida sin previa autorización.