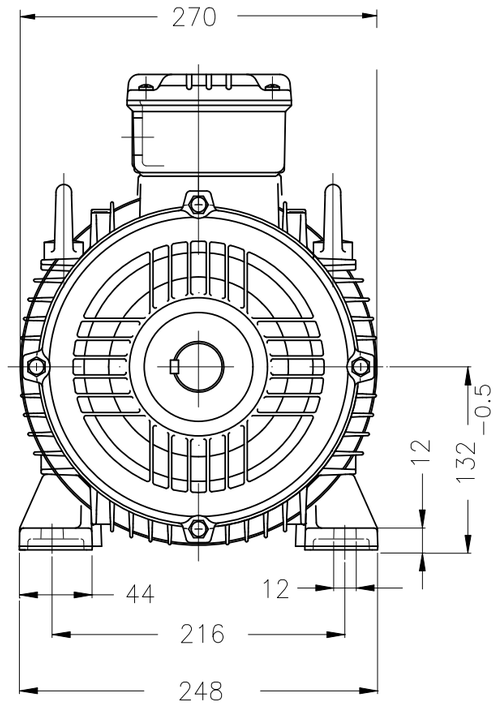

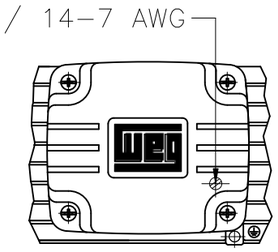

Vista X

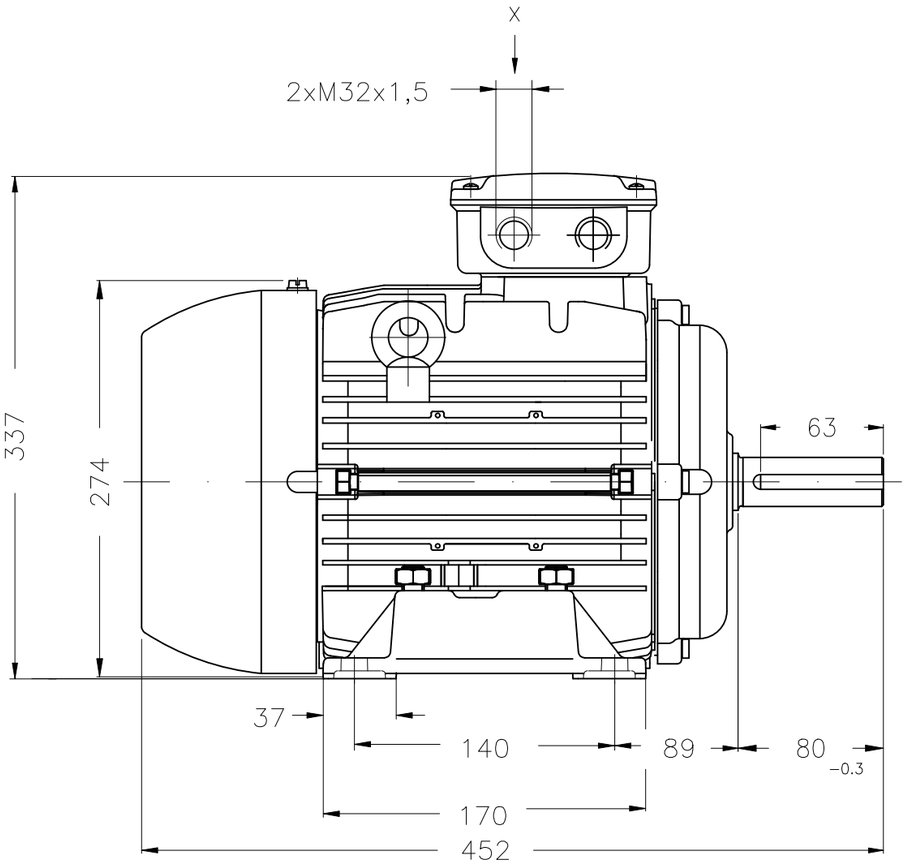

5.5 kW (7.5 HP) 02 Polos 50 Hz | A

Punta del eje delantera

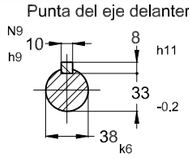

			HYBRISUSER				00
No MODIFICACION	LOC	RESUMEN DE MODIFICACIONES	EJECUTADO	VERIFICADO	LIBERADO	FECHA	VER

EJEC.	HYBRISUSER	MOTOR TRIF. MULTIMONTAJE WNT/WRG	PREVIEW
VERIF.		CARCASA S132S IP55 TEFC	WDD 00
LIBER.			
FECHA LB.		WMO Jaragua do Sul Ingeniera del Producto	HOJA 1 / 1

Color Munsell N 6.5

Plan de pintura 207A

Forma constructiva B3T

Dimensiones en mm

XME A3

Propiedad de WEG. Reproducción prohibida sin previa autorización.