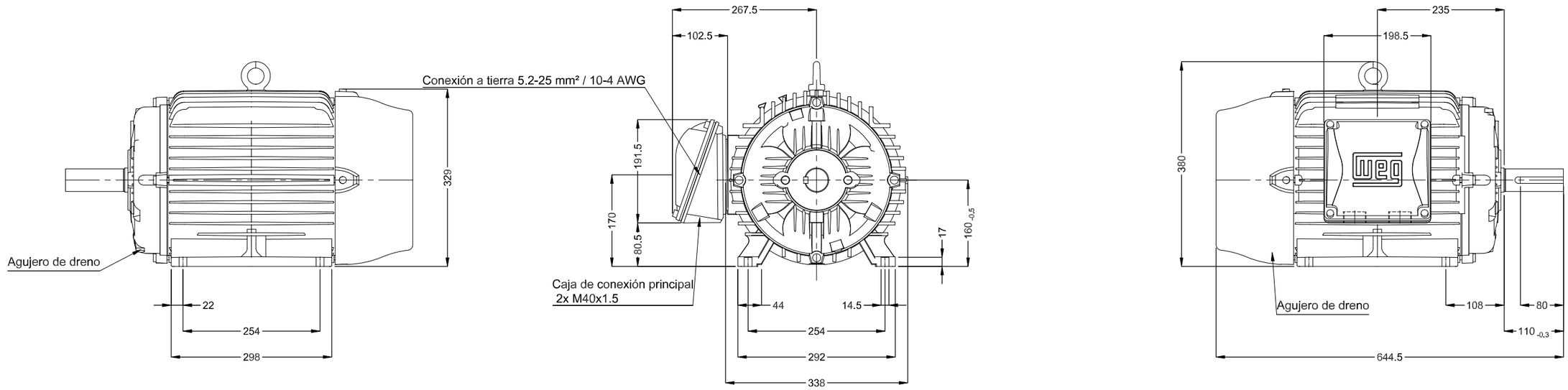

Punta del eje delantera

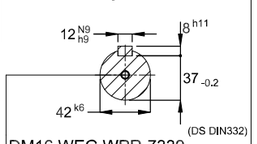

DM16 WEG WPR-7339

Sin tornillo nivelacion vertical

Color RAL 5009

Plan de pintura 203A

Forma constructiva B3L(D)

7-11 kW (9.5/15 HP) 08/04 Polos 50 Hz | A

					Escala	1 : 8	
			HYBRISUSER				00
No MODIFICACION	LOC	RESUMEN DE MODIFICACIONES	EJECUTADO	VERIFICADO	LIBERADO	FECHA	VER

EJEC.	HYBRISUSER	MOTOR TRIF. W22
VERIF.		CARCASA 160L IP55 TEFC
LIBER.		
FECHA LB.		

PREVIEW

WDD 00

HOJA 1 / 1

Dimensiones en mm

A3

Propiedad de WEG. Reproducción prohibida sin previa autorización.