Puesta a tierra 5.2–25 mm² / 10–4 AWG

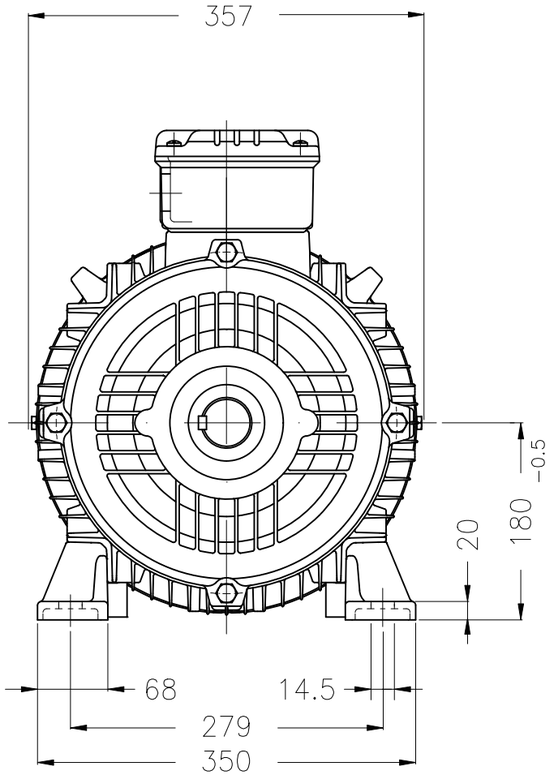


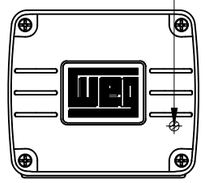

Vista X

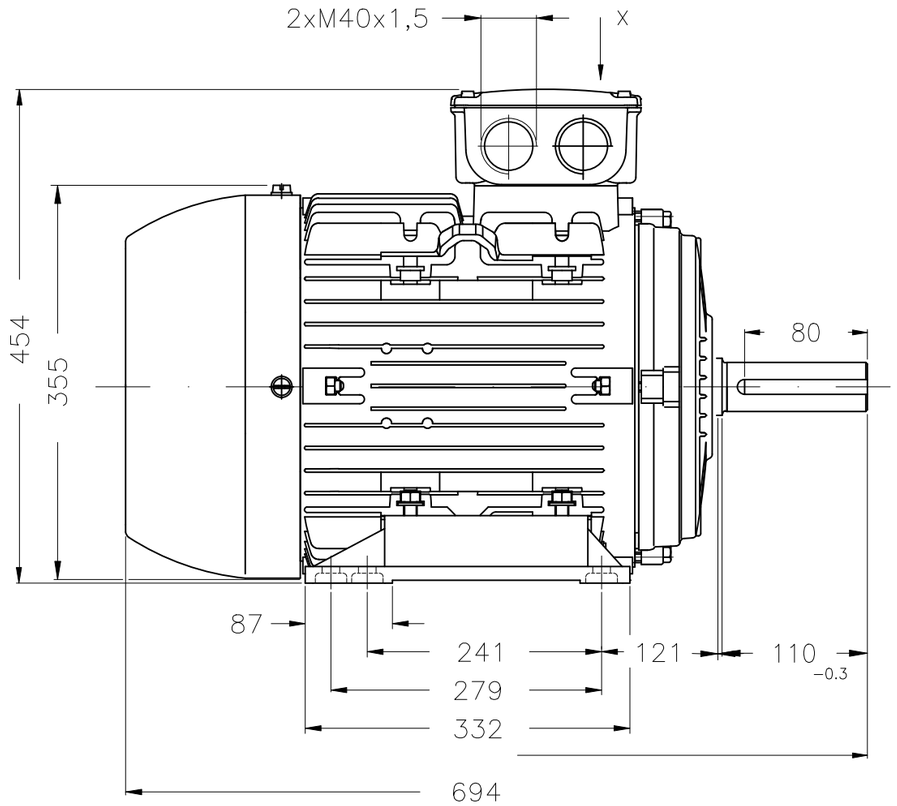


Punta del eje delantera

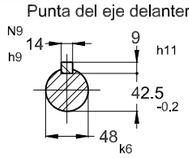


Color Munsell N 6.5

Plan de pintura 203A

Forma constructiva B3T

22 kW (30 HP) 02 Polos 50 Hz | A

| No MODIFICACION | LOC | RESUMEN DE MODIFICACIONES | EJECUTADO | VERIFICADO | LIBERADO | FECHA | VER |
|---|---|---|---|---|---|---|---|
| | | | HYBRISUSER | | | | 00 |

| | | | |
|---|---|---|---|
| EJEC. | HYBRISUSER | MOTOR TRIF. MULTIMONTAJE WNT/WRG | PREVIEW |
| VERIF. | | CARCASA 180M/L IP55 TEFC | WDD 00 |
| LIBER. | | | |
| FECHA LB. | | WMO Jaragua do Sul Ingeniera del Producto | HOJA 1 / 1 |

Dimensiones en mm

XME A3

Propiedad de WEG. Reproducción prohibida sin previa autorización.