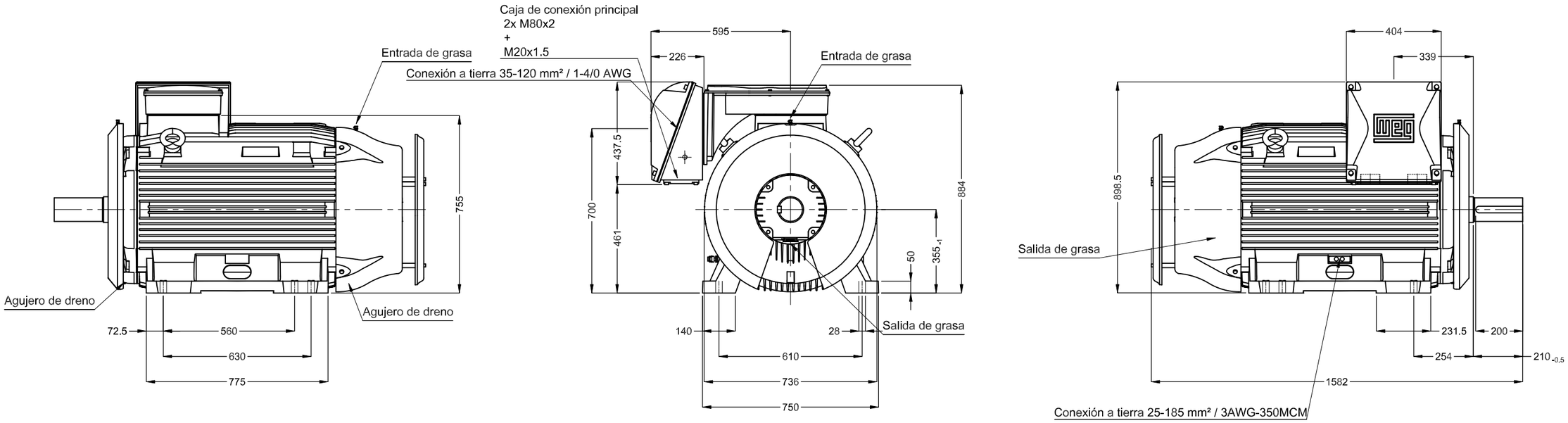

Grasera prolongada	
Tapa trasera con mancal eléctricamente aislado	
Deflector de aire delantero	
Color RAL 5009	
Plan de pintura 203A	
Forma constructiva V5L(D)	

Punta del eje delantera

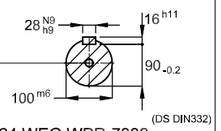

DM24 WEG WPR-7339

370 kW (500 HP) 04 Polos 50 Hz | A

					Escala	1 : 18	
			HYBRISUSER				00
No MODIFICACION	LOC	RESUMEN DE MODIFICACIONES	EJECUTADO	VERIFICADO	LIBERADO	FECHA	VER

EJEC.	HYBRISUSER	MOTOR TRIF. W22 IE1
VERIF.		CARCASA 355M/L IPW55 TEFC
LIBER.		
FECHA LB.		

PREVIEW

WDD 00

HOJA 1 / 1

Dimensiones en mm

A3

Propiedad de WEG. Reproducción prohibida sin previa autorización.