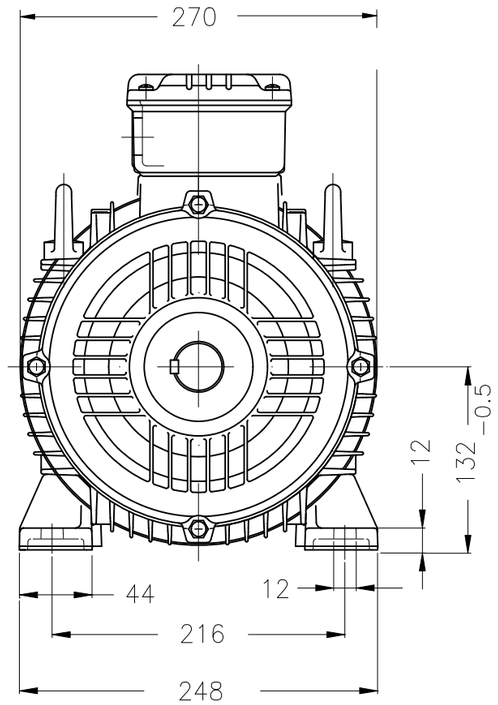

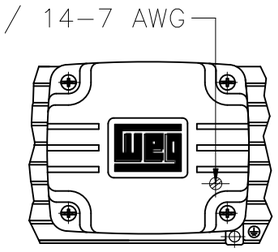

Vista X

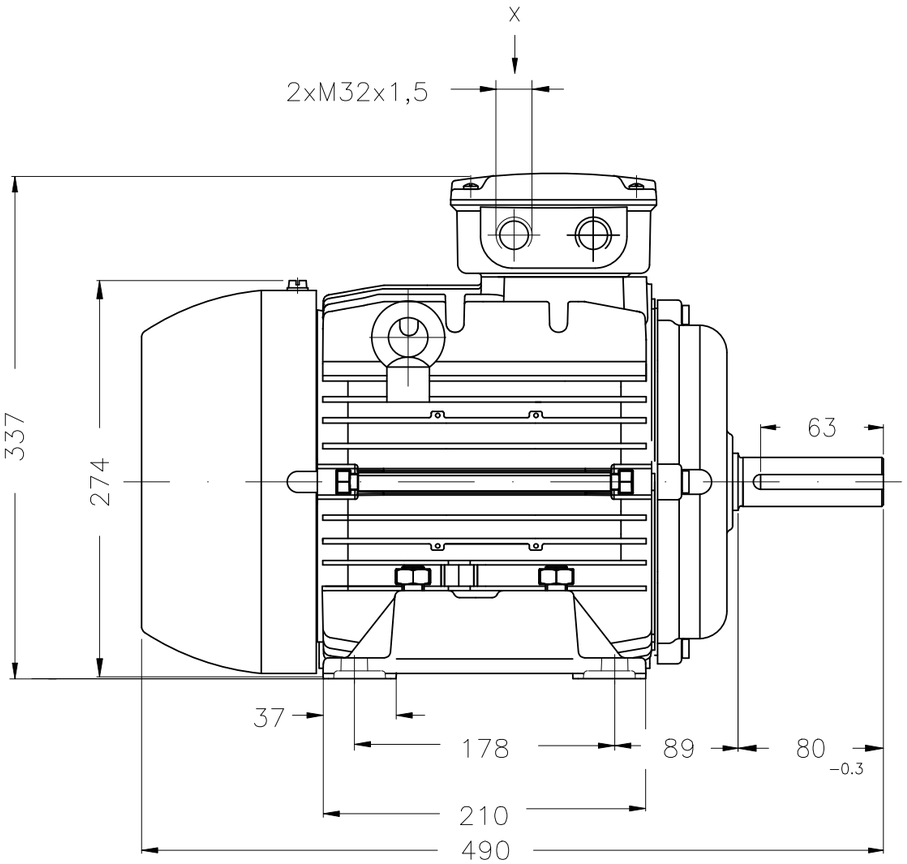

Punta del eje delantera

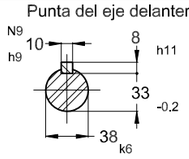

Color Munsell N 6.5

Plan de pintura 207A

Forma constructiva B3T

7.5 kW (10 HP) 04 Polos 50 Hz | A

No MODIFICACION	LOC	RESUMEN DE MODIFICACIONES	EJECUTADO	VERIFICADO	LIBERADO	FECHA	VER
			HYBRISUSER				00

EJEC.	HYBRISUSER	MOTOR TRIF. MULTIMONTAJE WNT/WRG	PREVIEW
VERIF.		CARCASA 132M IP55 TEFC	WDD 00
LIBER.			
FECHA LB.		WMO Jaragua do Sul Ingeniera del Producto	HOJA 1 / 1

Dimensiones en mm

XME A3

Propiedad de WEG. Reproducción prohibida sin previa autorización.