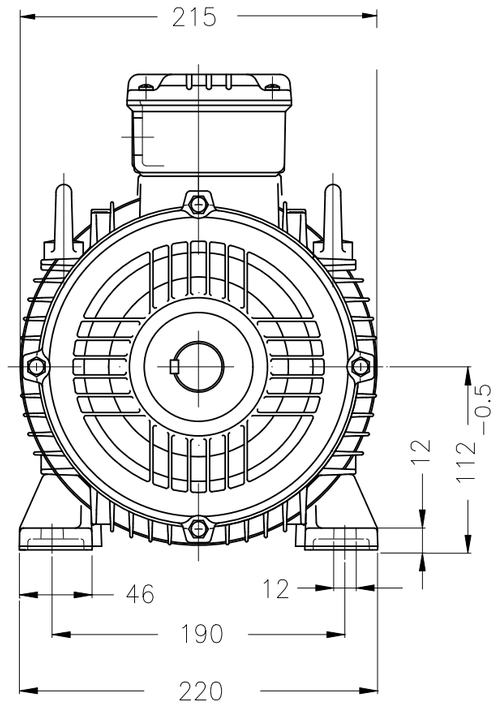

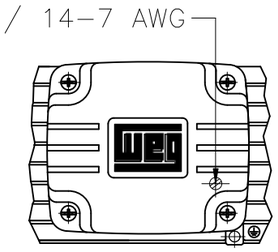

Vista X

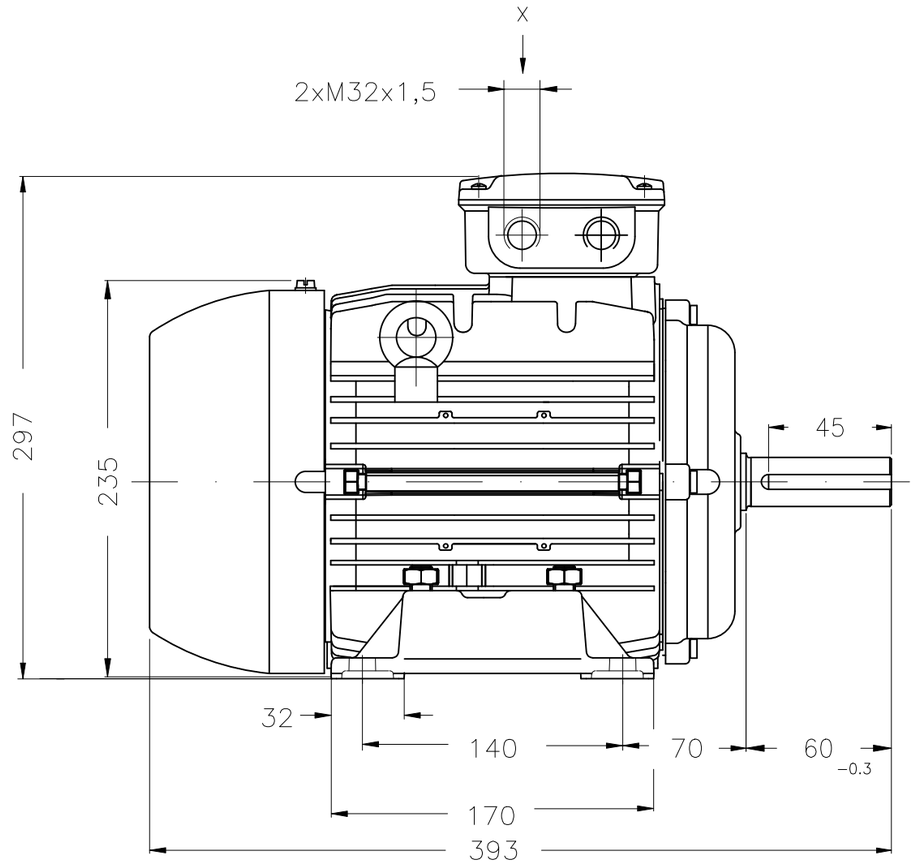

Color Munsell N 6.5

Plan de pintura 207A

Forma constructiva B3T

Punta del eje delantera

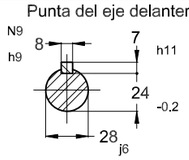

1.5 kW (2 HP) 08 Polos 50 Hz | A

			HYBRISUSER				00
No MODIFICACION	LOC	RESUMEN DE MODIFICACIONES	EJECUTADO	VERIFICADO	LIBERADO	FECHA	VER

EJEC.	HYBRISUSER	MOTOR TRIF. MULTIMONTAJE WNT/WRG	PREVIEW
VERIF.		CARCASA 112M IP55 TEFC	WDD 00
LIBER.			
FECHA LB.		WMO Jaragua do Sul Ingeniera del Producto	HOJA 1 / 1

Dimensiones en mm

XME A3

Propiedad de WEG. Reproducción prohibida sin previa autorización.