DIMENSIONES
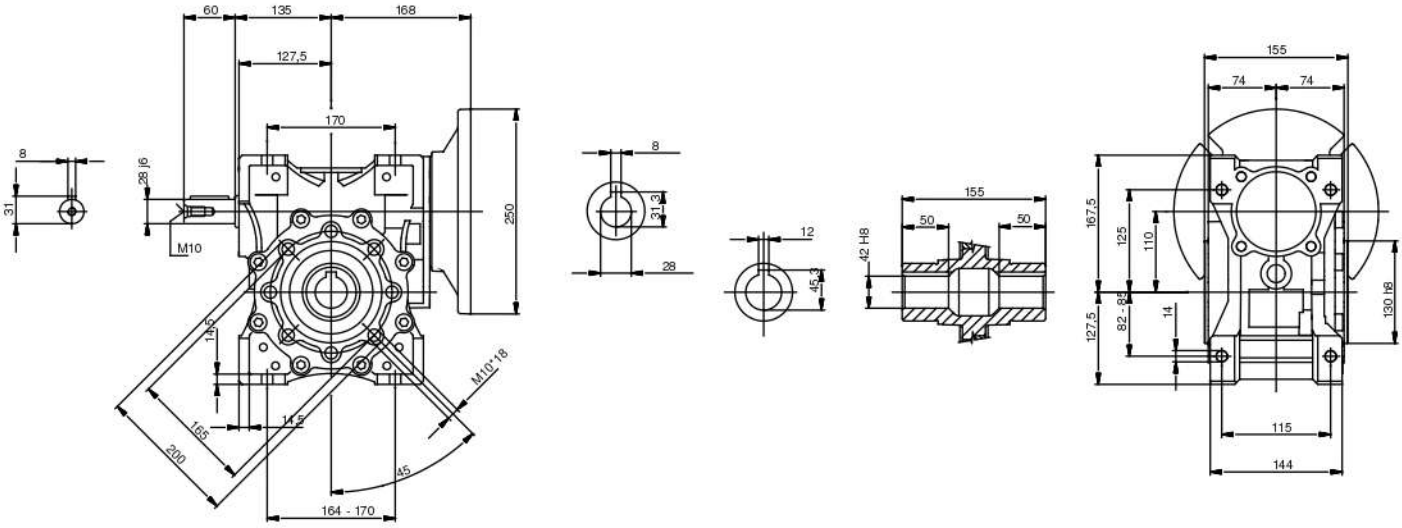
Valores expresados en [mm]