# DIMENSIONES

FICHA PRODUCTO
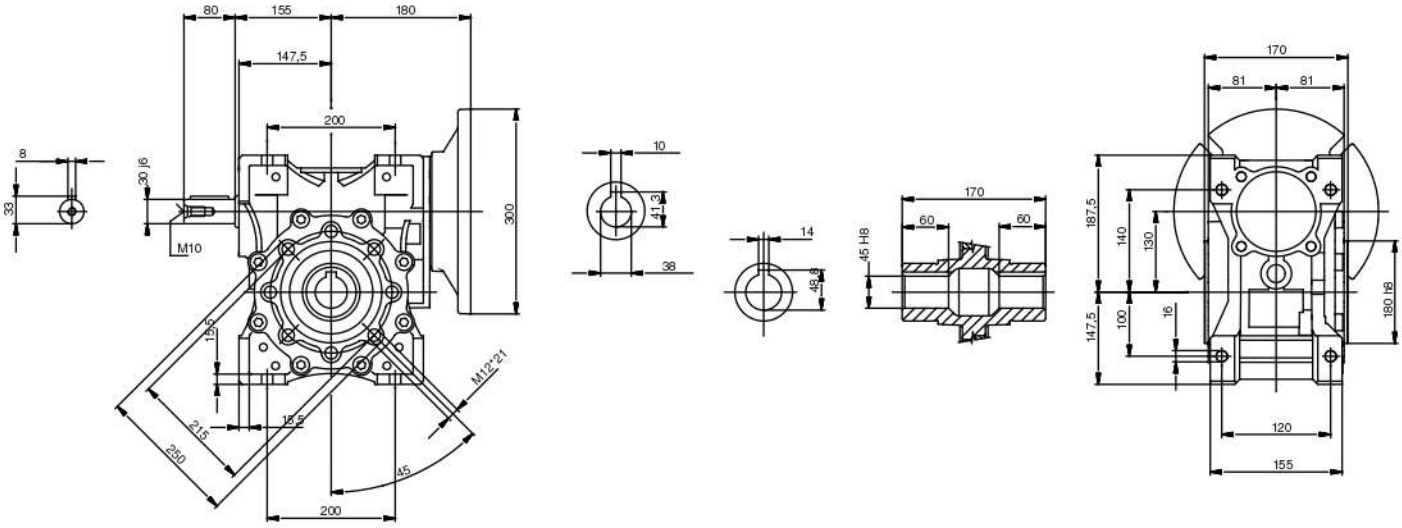
Valores expresados en [mm]