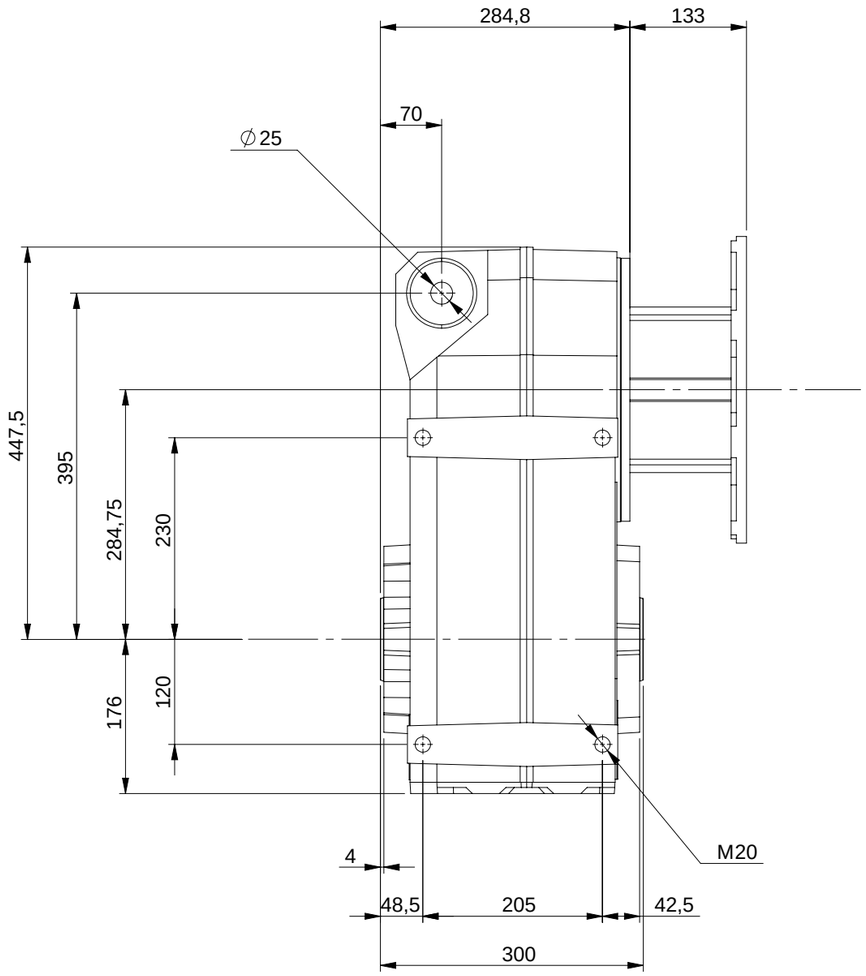

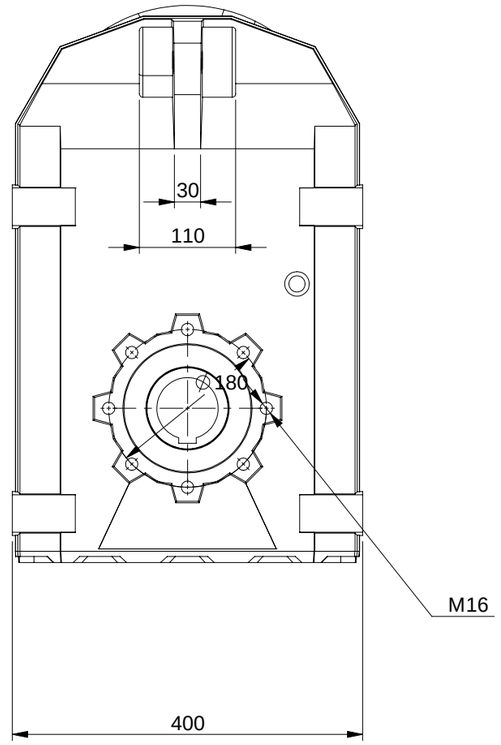

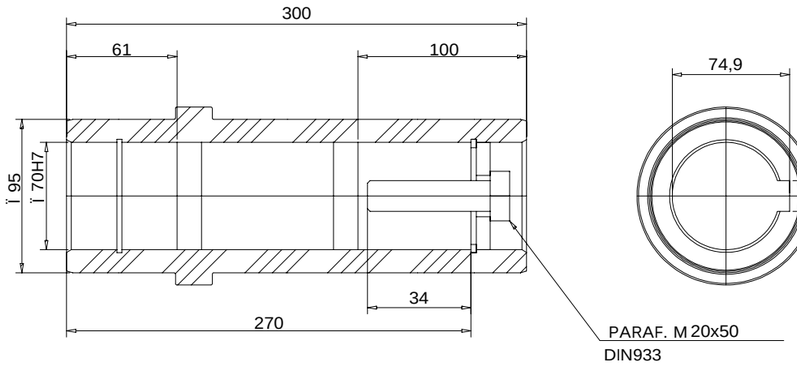

*Dimens»es em mm/Dimensions in mm/Dimensiones en mm

Detalhe eixo de sa²da vazado
Output hollow shaft detail
Detalle del eje de salida hueco

Aajk i±j]ÐÌk
K] i a
Aajk i±j]_±kj

DIMENSIONAL WCG20 V09

WEG CESTARI REDUTORES

Bo_]h] , P_]ha , Bo_]h]
.73+2

Aaoajdk§Ki
An]s±jc§Ki
AtoaÜk§Ki

V09 2 BCC 160L

Sano ì k * -

Propriedade da WEG-CESTARI. Proibida a reprodu- «o ou uso sem autoriza- «o pr®via.
Property of WEG-CESTARI. Prohibited reproduction or use without previous authorization.
Propriedad WEG-CESTARI. Prohibida la reproduci· n o uso sin permiso.