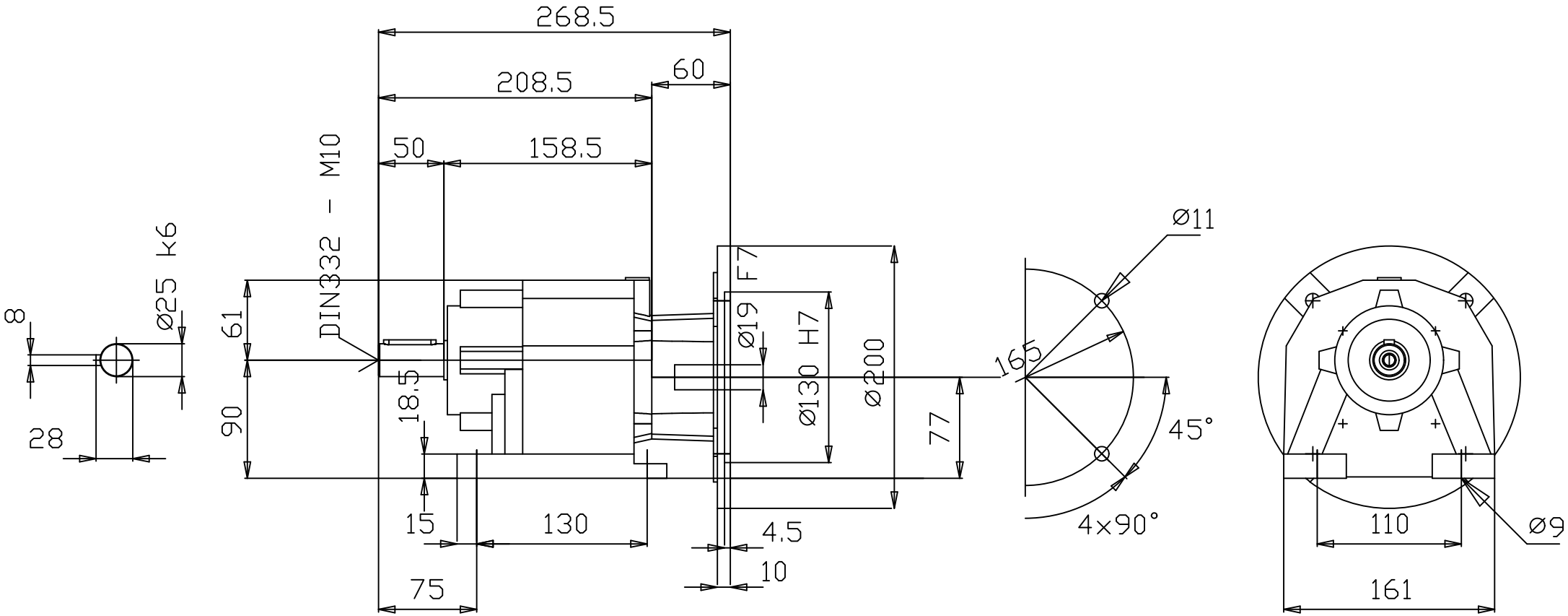

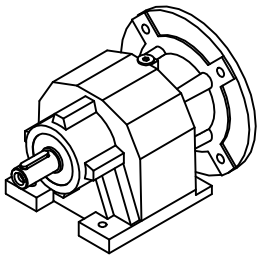

Forma montaje M1

Hoja dimensiones es proporcional
Todas las dimensiones en mm.
Los datos técnicos están sujetos a cambios.

ID del cliente: -	Notas -
Fecha 12/05/2026	Descripción WCG20 C03 2 GS I 80 19.44

WEG CESTARI REDUTORES