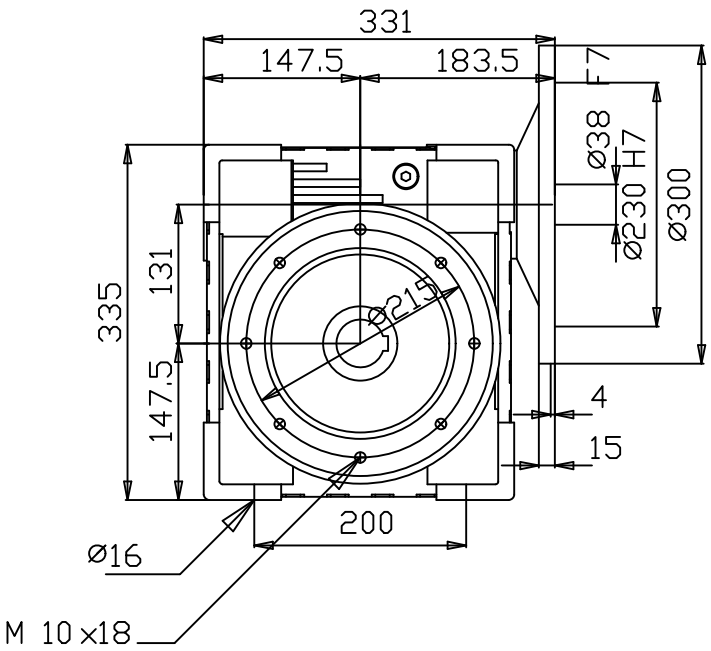

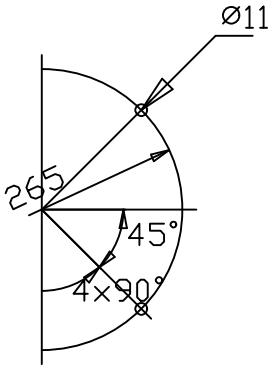

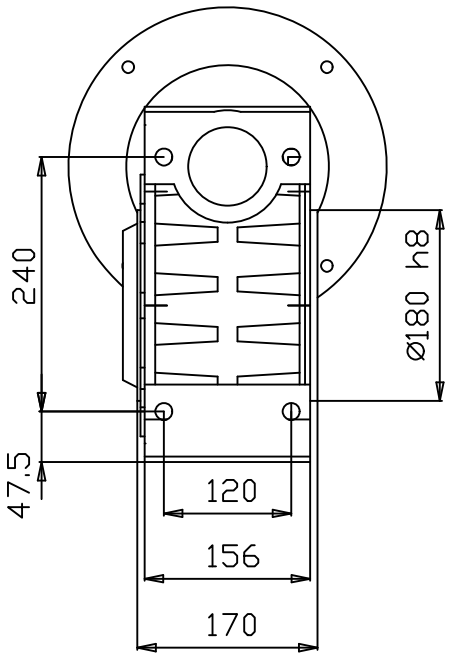

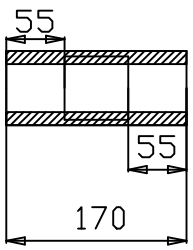

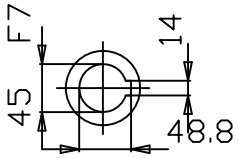

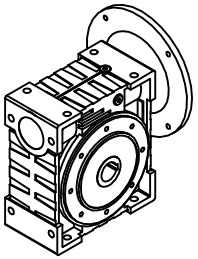

Forma montaje M1

Hoja dimensiones es proporcional
Todas las dimensiones en mm.
Los datos técnicos están sujetos a cambios.

ID del cliente: -	Notas -
Fecha 13/05/2026	Descripción WCG01 V130 1 HH I 132 20.00

WEG CESTARI REDUTORES