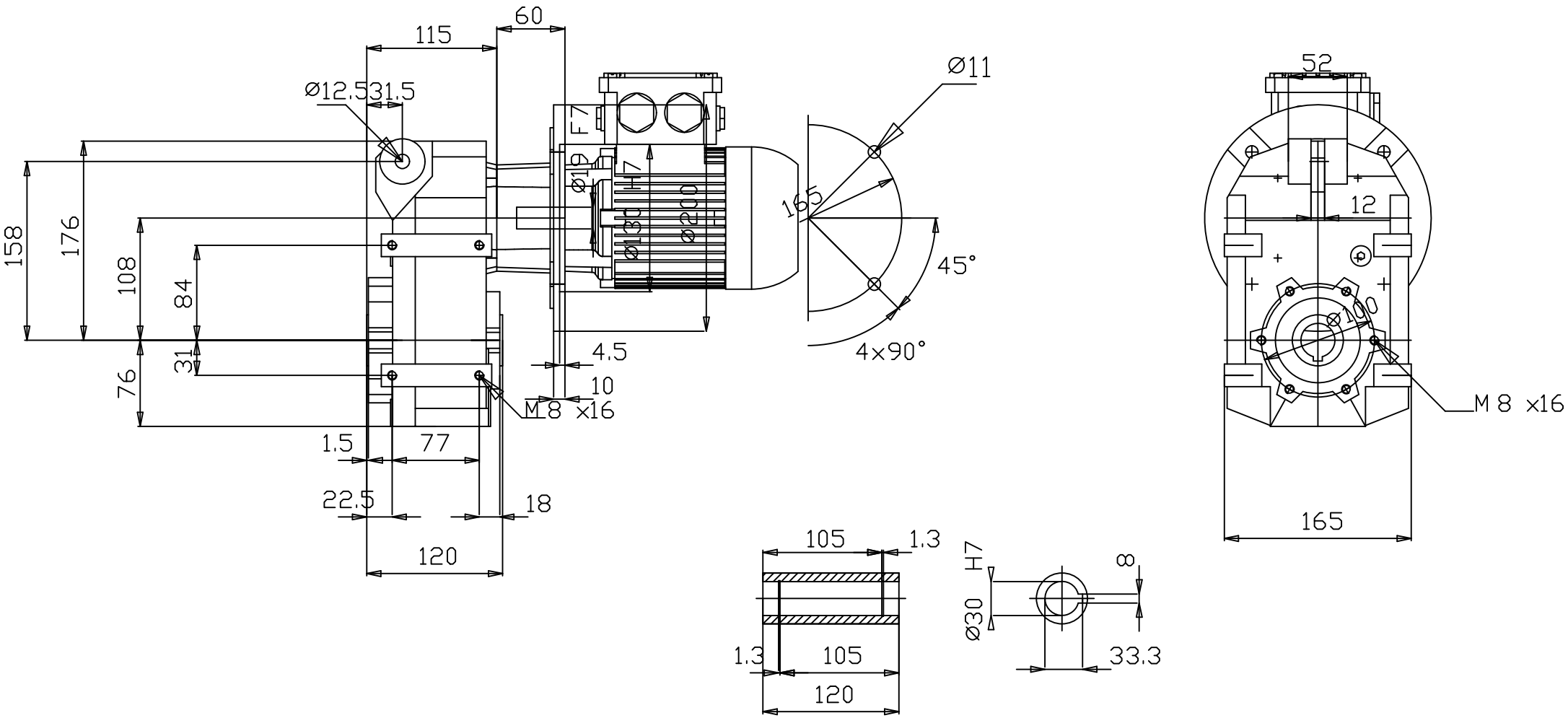

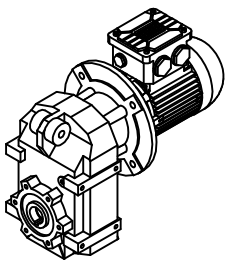

Forma montaje M1

Hoja dimensiones es proporcional
Todas las dimensiones en mm.
Los datos técnicos están sujetos a cambios.

ID del cliente: -	Notas -
Fecha 13/05/2026	Descripción WCG20 F03 2 TH I 80 12.50

WEG CESTARI REDUTORES