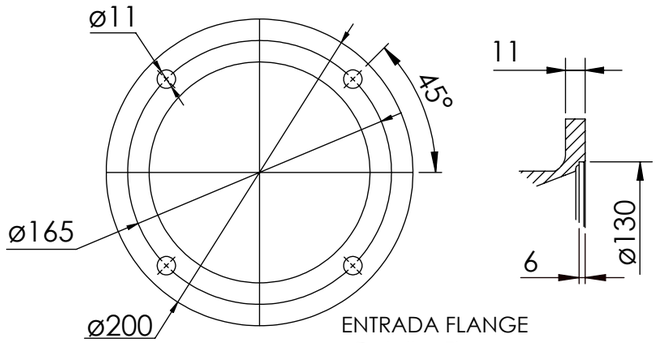


ENTRADA FLANGE
Detalhe Flange
Motor IEC Adapter Detail
Detalle Brida
(Sem escala/no scale/sin escala)

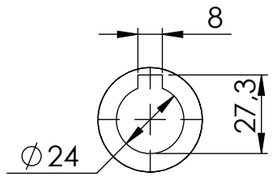


Detalhe entrada do motor
Shaft motor detail
Detalle entrada motor
(Sem escala/no scale/sin escala)I

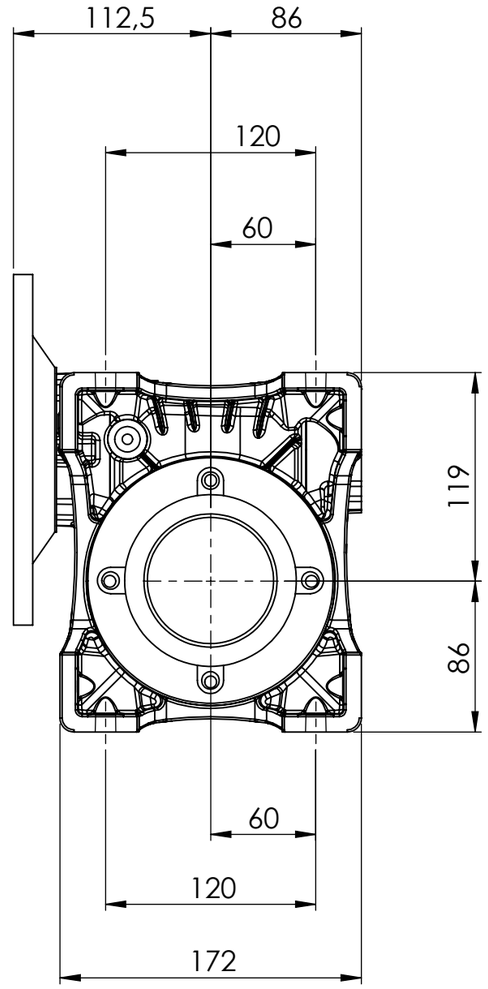


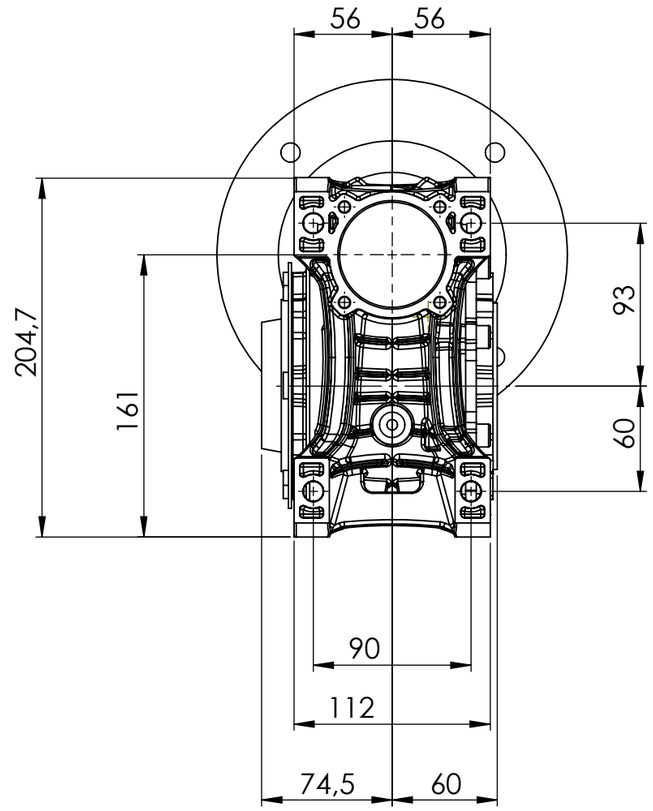


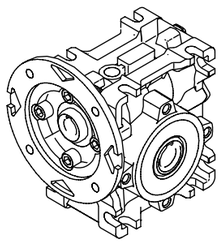

POSIÇÃO 1

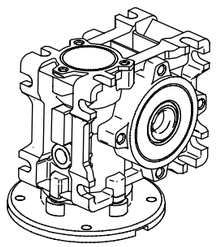

POSIÇÃO 2

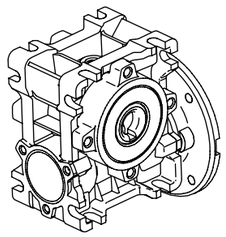

POSIÇÃO 3

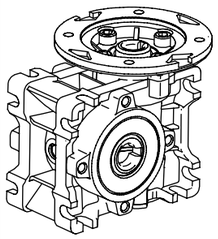

POSIÇÃO 4

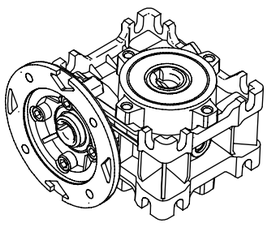

POSIÇÃO 5

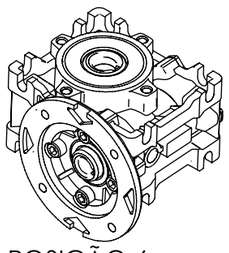

POSIÇÃO 6

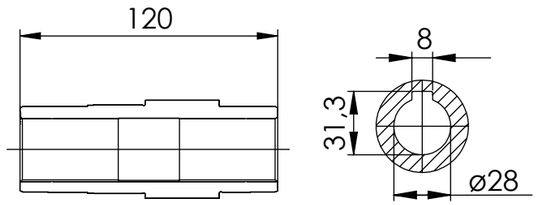


Detalhe eixo de saída
Outup shaft detail
Detalle del eje salida
(Sem escala/no scale/sin escala)

| MASSA BRUTA/GROSS WEIGHT | | MASSA LÍQUIDA/NET WEIGHT | | | ESCALA/SCALE | | |
|---|---|---|---|---|---|---|---|
| | | | | | | | |
| | | | | | | | |
| ECM | LOC | RESUMO DE MODIFICAÇÕES *SUMMARY OF MODIFICATIONS* | EXECUTADO *EXECUTED* | VERIFICADO *CHECKED* | LIBERADO *RELEASED* | DATA *DATE* | VER |
| EXEC | | | | | | | |
| VERIF/CHECKED | | WCG01 75 1:30 NCH | | | | | |
| LIBER/RELEASED | | | | | | | |
| DT LIBER/REL DT | | | | FOL/SHEET 1 / 1 | | | |

WEG CESTARI REDUTORES

SWD -

Propriedade da WEG CESTARI. Proibida reprodução sem autorização prévia./ WEG CESTARI's property. Forbidden reproduction without previous authorization.