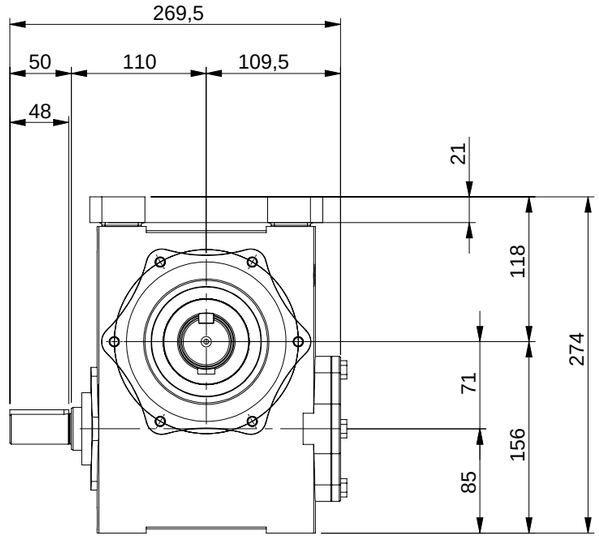

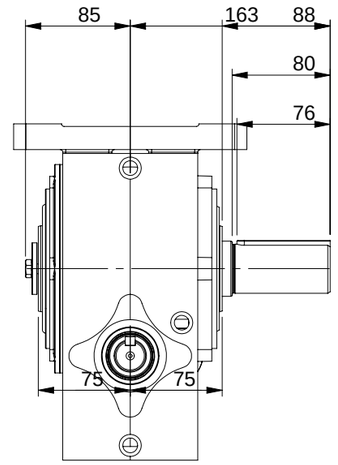

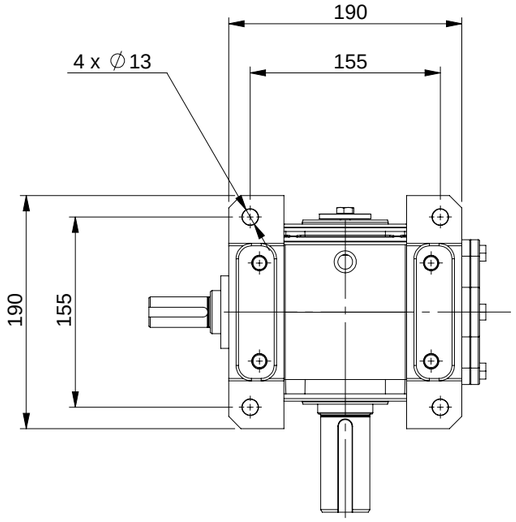

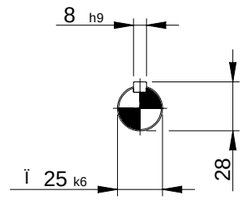

Detalhe eixo de entrada
Input shaft detail
Detalle eje de entrada
(sem escala/no scale/sin escala)

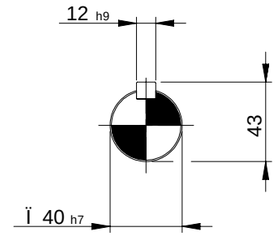

Detalhe eixo de sa²da
Output shaft detail
Detalle eje de salida
(sem escala/no scale/sin escala)

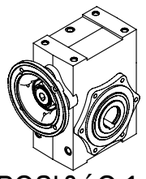

POSI£ íO 1

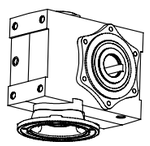

POSI£ íO 2

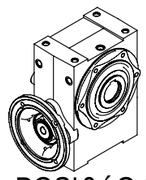

POSI£ íO 3

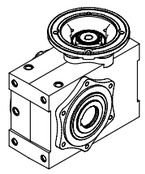

POSI£ íO 4

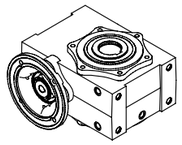

POSI£ íO 5

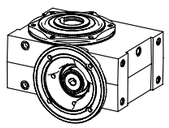

POSI£ íO 6

*Dimens»es em mm/Dimensions in mm/Dimensiones en mm

SUPERIOR

LADO 1 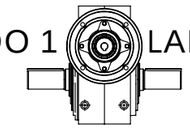 LADO 2

INFERIOR

Aajk i±j]ÐÌk
K] i a
Aajk i±j]_±kj

DIMENSIONAL MAGMA WCR71

WEG CESTARI REDUTORES

Bo_]ħ] , P_]ħa , Bo_]ħ]
.72

Aaoaj dk§Kł
An]sij c§Kł
AtoaÜk§Kł

WCR71 1 PAB

Propriedade da WEG-CESTARI. Proibida a reprodu- «o ou uso sem autoriza- «o pr®via.
Property of WEG-CESTARI. Prohibited reproduction or use without previous authorization.
Propriedad WEG-CESTARI. Prohibida la reproduci- n o uso sin permiso.

Sano l k * -

>0