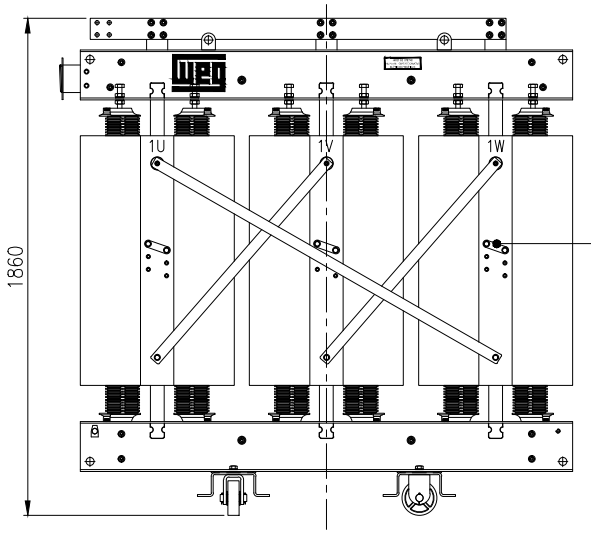


VISTA LATERAL AT

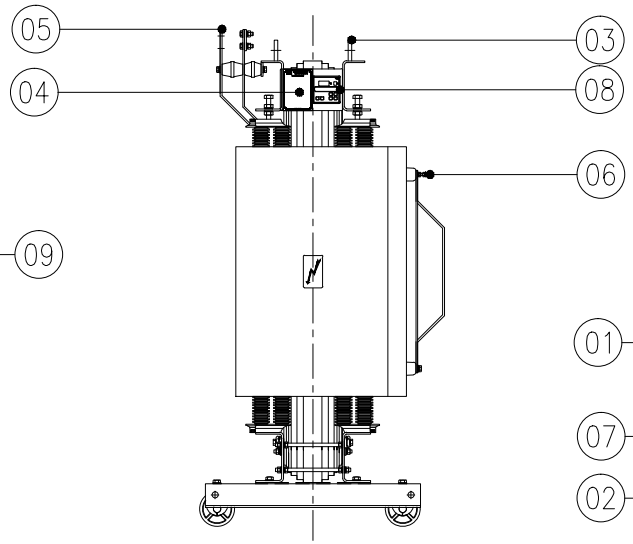


VISTA FRONTAL

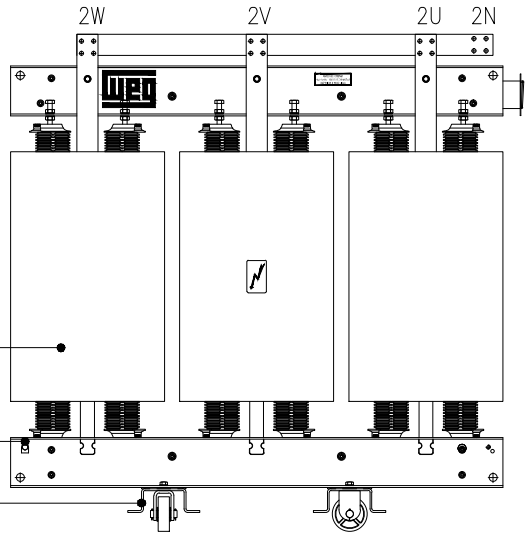


VISTA LATERAL BT

# DOCUMENTO PRELIMINAR

ATENCIÓN:

Este plano es sólo para orientación preliminar.

No puede ser utilizado para proyecto de obra civil.

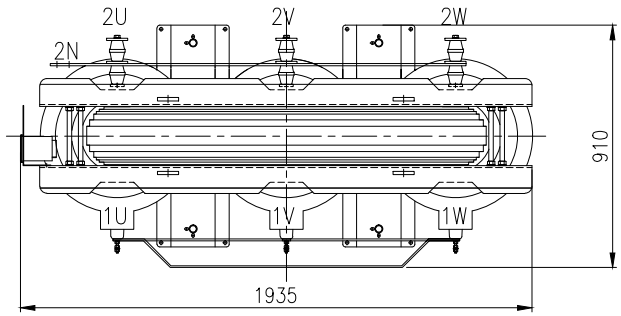


VISTA SUPERIOR

MASA TOTAL ESTIMADOS 3250 Kg

| POS. | CANT. | DENOMINACION |
|---|---|---|
| 09 | 03 | PANEL CONMUTADOR |
| 08 | 01 | CENTRAL DEL CONTROL DE LA TEMPERATURA |
| 07 | 02 | TERMINALES DE ATERRAMIENTO CABO DE 10 A 70mm2 |
| 06 | 03 | TERMINALES DE ALTA TENSION |
| 05 | 04 | TERMINALES DE BAJA TENSION |
| 04 | 01 | PLACA DE IDENTIFICACION |
| 03 | 04 | OJETE DE SUSPENSION DEL TRANSFORMADOR |
| 02 | 02 | BASE APOYO PARTE ACTIVA CON RUEDAS BIDIRECCIONALES |
| 01 | 03 | DEVANADO (ALTA Y BAJA TENSIÓN) |

| Pos. *Pos.* | Quantidade *Quantity* | Material *Material* | Denominação *Designation* | Documento *Document* | Dimensão *Dimension* | Massa (Kg) *Mass* |
|---|---|---|---|---|---|---|

| | | | | | | | |
|---|---|---|---|---|---|---|---|
| PESO BRUTO / *GROSS WEIGHT* | kg | PESO LIQUIDO / *NET WEIGHT* | kg | ESC / *SCALE* | S/E | | |
| 500000983460 | | | ROMULOP | | | | |
| 500000983460 | | | ROMULOP | | JEANC | 17.12.2015 | |
| ECM *ECM* | LOC *LOC* | RESUMO MODIFICAÇÃO *SUMMARY OF MODIFICATIONS* | EXECUTADO *EXECUTED* | VERIFICADO *CHECKED* | LIBERADO *RELEASED* | DATA *DATE* | VER *VER* |

| | | | |
|---|---|---|---|
| EXEC. / *EXECUTED* | ROMULOP | TRANSFORMADOR S 1000KVA 24,2KV IP-00 | 10003999327 |
| VERIF. / *CHECKED* | | | 000 \| 01 |
| LIBER. / *RELEASED* | JEANC | | |
| DATA LB / *REL DT* | 17.12.2015 | | FOLHA / *SHEET* 1 / 1 |

TOLERANCIAS, CUANDO NO INDICADAS EN LAS DIMENCIONES, SERÁN:

| | | | |
|---|---|---|---|
| – HASTA | | 1000 | ±15 |
| – 1001 | A | 2000 | ±25 |
| – 2001 | A | 3000 | ±40 |
| – 3001 | A | 4000 | ±60 |
| – SOBRE | | 4000 | ±80 |

NOTA:

– TODAS LAS MEDIDAS EN mm, SALVO INDICACION EN CONTRARIO.

A3 ACD

Propriedade da WEG. Proibida reprodução sem autorização prévia. / *WEG's property. Forbidden reproduction without previous authorization.*