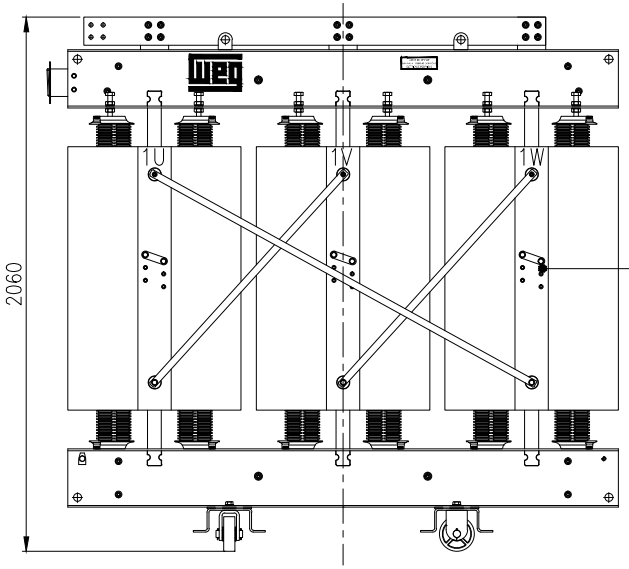

VISTA LATERAL AT

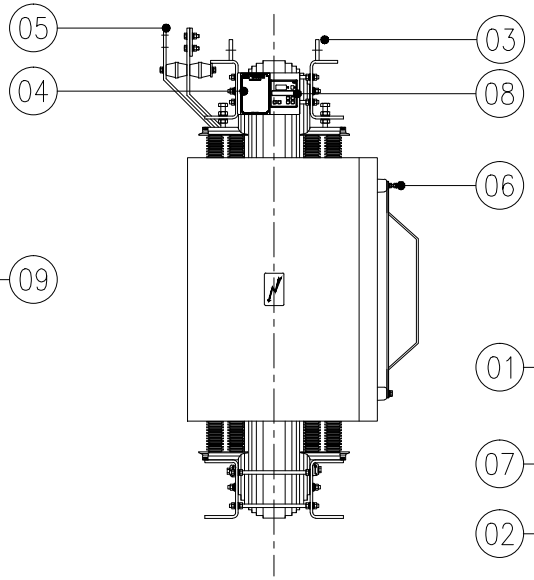

VISTA FRONTAL

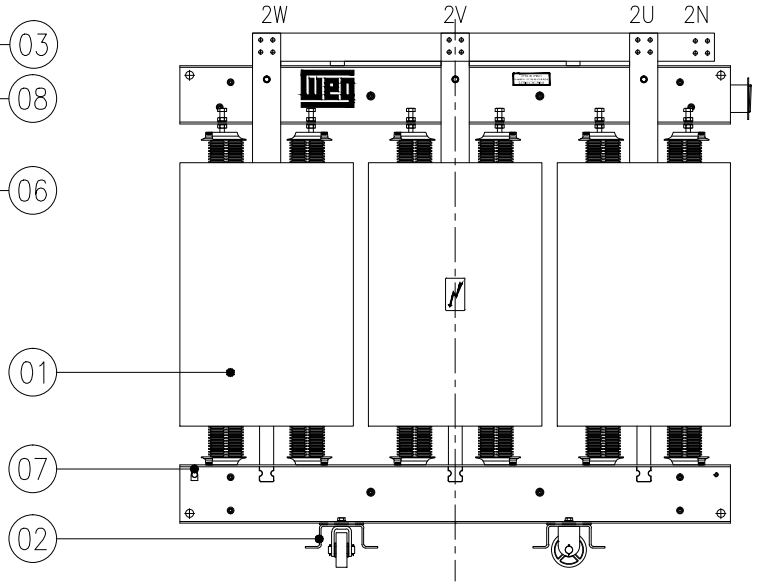

VISTA LATERAL BT

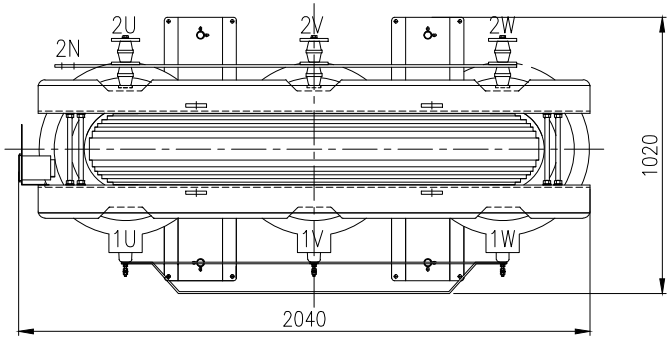

VISTA SUPERIOR

DOCUMENTO PRELIMINAR

ATENCIÓN:

Este plano es sólo para orientación preliminar.

No puede ser utilizado para proyecto de obra civil.

MASA TOTAL ESTIMADOS 4200 Kg

POS.	CANT.	DENOMINACION
09	03	PANEL CONMUTADOR
08	01	CENTRAL DEL CONTROL DE LA TEMPERATURA
07	02	TERMINALES DE ATERRAMIENTO CABO DE 10 A 70mm2
06	03	TERMINALES DE ALTA TENSION
05	04	TERMINALES DE BAJA TENSION
04	01	PLACA DE IDENTIFICACION
03	04	OJETE DE SUSPENSION DEL TRANSFORMADOR
02	02	BASE APOYO PARTE ACTIVA CON RUEDAS BIDIRECCIONALES
01	03	DEVANADO (ALTA Y BAJA TENSIÓN)

Pos. *Pos.*	Quantidade *Quantity*	Material *Material*	Denominação *Designation*	Documento *Document*	Dimensão *Dimension*	Massa (Kg) *Mass*

PESO BRUTO / *GROSS WEIGHT*	kg	PESO LIQUIDO / *NET WEIGHT*	kg	ESC / *SCALE*	S/E	
500000983460			ROMULOP			

ECM *ECM*	LOC *LOC*	RESUMO MODIFICAÇÃO *SUMMARY OF MODIFICATIONS*	EXECUTADO *EXECUTED*	VERIFICADO *CHECKED*	LIBERADO *RELEASED*	DATA *DATE*	VER *VER*

EXEC. / *EXECUTED*	ROMULOP	TRANSFORMADOR S 1500KVA 24,2KV IP-00	10004001355
VERIF. / *CHECKED*			000 / 00
LIBER. / *RELEASED*		ORCAMENTO CLAIM 414106264	
DATA LB / *REL DT*			FOLHA / *SHEET* 1 / 1

TOLERANCIAS, CUANDO NO INDICADAS EN LAS DIMENCIONES, SERÁN:

– HASTA		1000	±15
– 1001	A	2000	±25
– 2001	A	3000	±40
– 3001	A	4000	±60
– SOBRE		4000	±80

NOTA:
– TODAS LAS MEDIDAS EN mm, SALVO INDICACION EN CONTRARIO.

A3 ACD

Propriedade da WEG. Proibida reprodução sem autorização prévia. / *WEG's property. Forbidden reproduction without previous authorization.*