MASAS APROXIMADAS		
PARTE ACTIVA (kg):		900 kg
TANQUE Y ACESSORIOS:		770 kg
ACEITE (VOLUMEN/MASA):	650 L	580 kg
TOTAL:		2250 kg

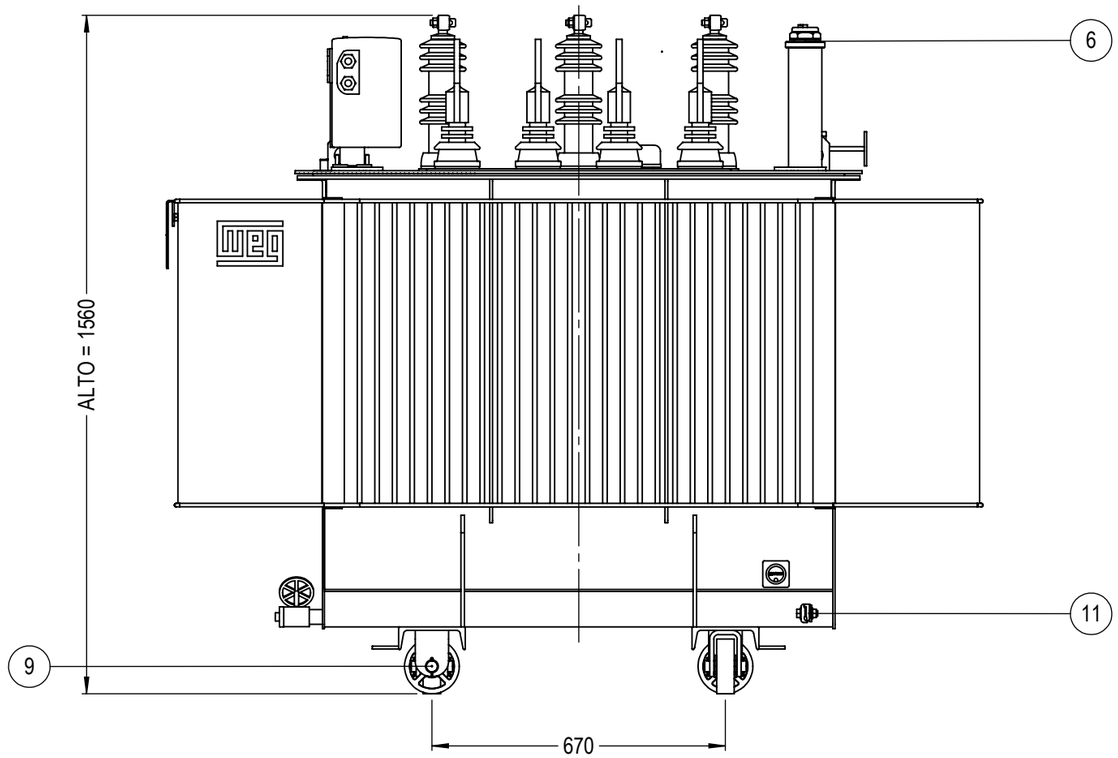

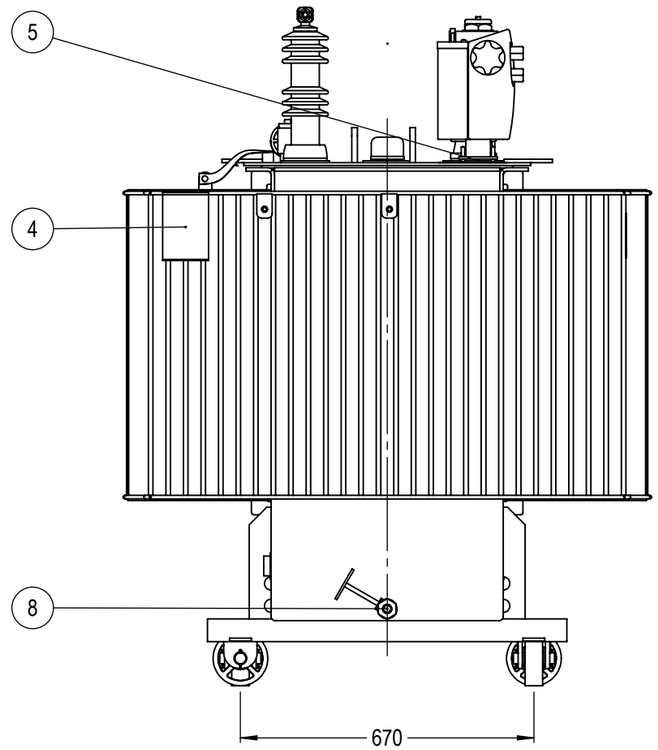

TOLERANCIAS P/ APROBACION, CUANDO NO INDICADAS EN LAS DIMENCIONES SERÁN:			
HASTA		1000	± 15
1001	A	2000	± 25
2001	A	3000	± 40
3001	A	4000	± 40
SOBRE		4000	± 80

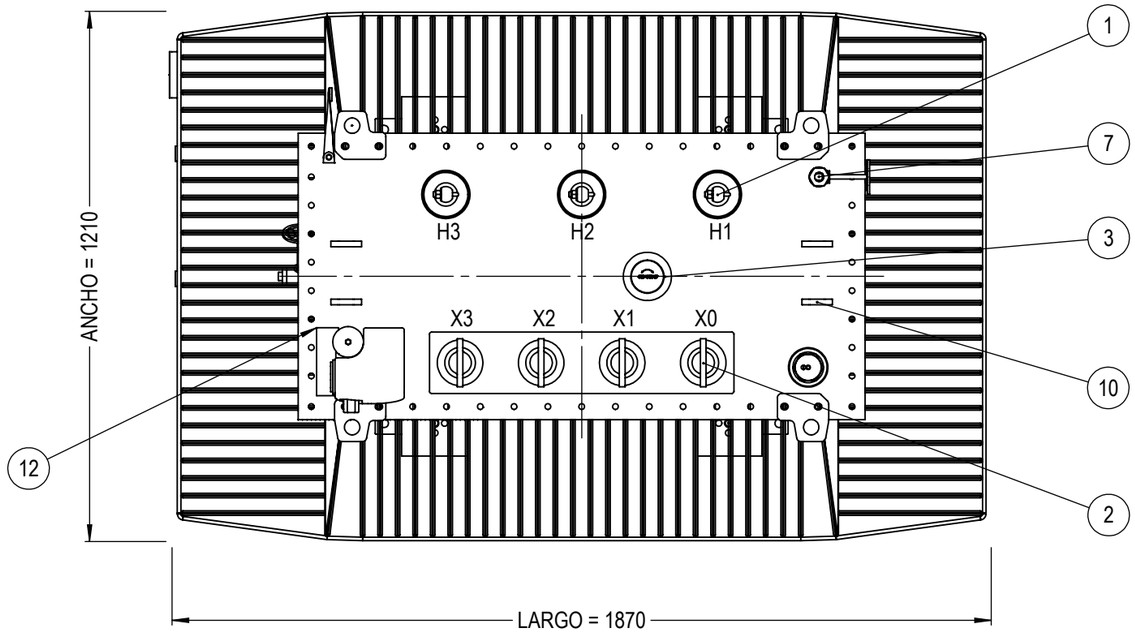

PART	CAN	DESCRIPCION
12	1	ETIQUETA ADHESIVA INSTRUCCION RELE TRAFO
11	1	PLACA DE CONEXIÓN A TIERRA PARA CABLE DE 10 HASTA 70 mm2
10	4	DISPOSITIVO PARA IZAMENTO DEL TRANSFORMADOR COMPLETO
9	4	RUEDA BIDIRECIONAL Ø125 x40
8	1	VÁLVULA PARA DRENAJE, FILTRO PRENSA Y MUESTRA Ø1"
7	1	VÁLVULA SUPERIOR PARA FILTRO PRENSA Ø1"
6	1	DISPOSITIVO PARA ALÍVIO DE SOBREPRESIÓN DEL TRANSFORMADOR SIN CONTACTOS
5	1	DISPOSITIVO MULTIFUNCIONAL
4	1	PLACA DE CARACTERISTICAS
3	1	ACCIONAMIENTO DEL CONMUTADOR SIN TENSIÓN
2	4	AISLADOR BAJA TENSIÓN 1,2kV/2000A
1	3	AISLADOR ALTA TENSIÓN 25kV/160A

MASSA BRUTA/GROSS WEIGHT	1662,61 kg	MASSA LÍQUIDA/NET WEIGHT	1662,61 kg		ESCALA/SCALE	1:20	
500001936425		EMISSÃO INICIAL	EDENARDO	RUDINEI	RUDINEI	15/06/2021	00
ECM	LOC	RESUMO DE MODIFICAÇÕES *SUMMARY OF MODIFICATIONS*	EXECUTADO *EXECUTED*	VERIFICADO *CHECKED*	LIBERADO *RELEASED*	DATA *DATE*	VER

EXEC	EDENARDO	TRANSFORMADOR 630kVA 22,9CST/0,4kV	10008701521
VERIF/CHECKED	RUDINEI		
LIBER/RELEASED	RUDINEI	CP 15981664	00
DT LIBER/REL DT	15/06/2021	WTD BLUMENAU ENGENHARIA DE PRODUTO	FOL/SHEET 1 / 1

SWD - A3

TODAS LAS DIMENCIONES EN mm.

Propriedade da WEG. Proibida reprodução sem autorização prévia./ WEG's property. Forbidden reproduction without previous authorization.