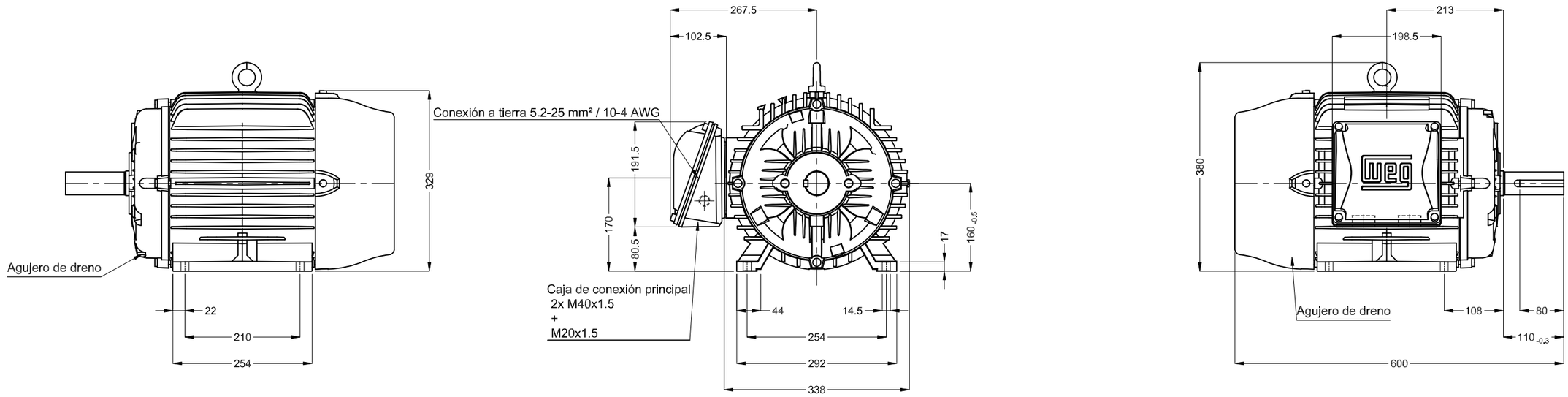

Punta del eje delantera

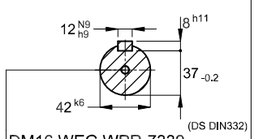

DM16 WEG WPR-7339

Color RAL 5009

Plan de pintura 203A

Forma constructiva B3L(D)

15 kW (20 HP) 02 Polos 50 Hz

A

Escala 1 : 8

No MODIFICACION	LOC	RESUMEN DE MODIFICACIONES	EJECUTADO	VERIFICADO	LIBERADO	FECHA	VER
			PIRWBUSER				00

EJEC.	PIRWBUSER	MOTOR TRIF. W22 IE1
VERIF.		CARCASA 160M IP55 TEFC
LIBER.		
FECHA LB.		

PREVIEW

WDD 00

HOJA 1 / 1

Dimensiones en mm

A3

Propiedad de WEG. Reproducción prohibida sin previa autorización.