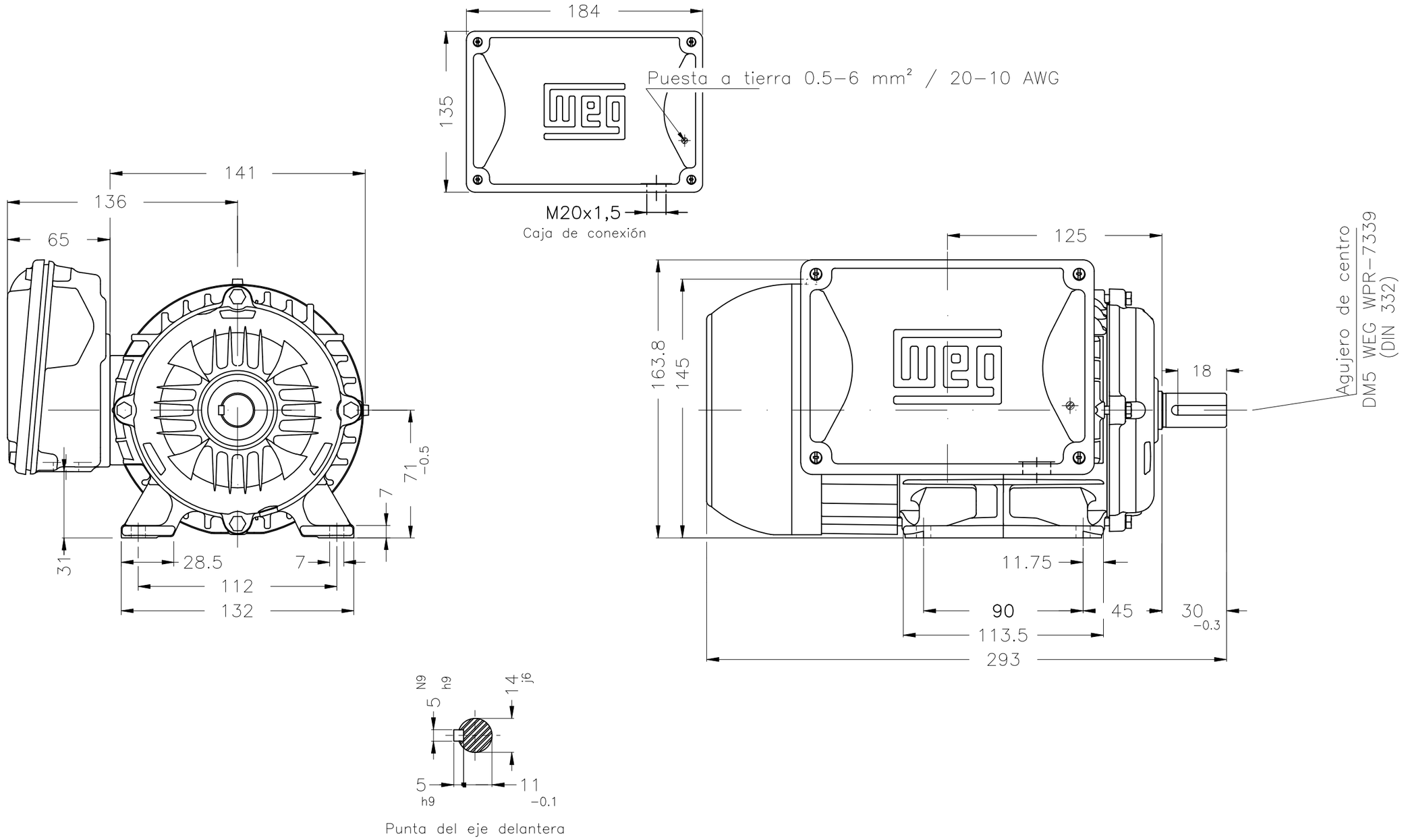

Forma constructiva B3L(D)

RECORD ELECTRIC S.A.E.C.A.

			PIRWBUSER				00
No MODIFICACION	LOC	RESUMEN DE MODIFICACIONES	EJECUTADO	VERIFICADO	LIBERADO	FECHA	VER

EJEC.	PIRWBUSER	MOTOR MONO. W22	PREVIEW
VERIF.		CARCASA 71 IP55 TEFC	WDD 00
LIBER.			
FECHA LB.		WMO Jaragua do Sul Ingeniera del Producto	HOJA 1 / 1

0.37 kW (0.5 HP) 04 Polos 50 Hz

A

Dimensiones en mm

XME A3

Propiedad de WEG. Reproducción prohibida sin previa autorización.