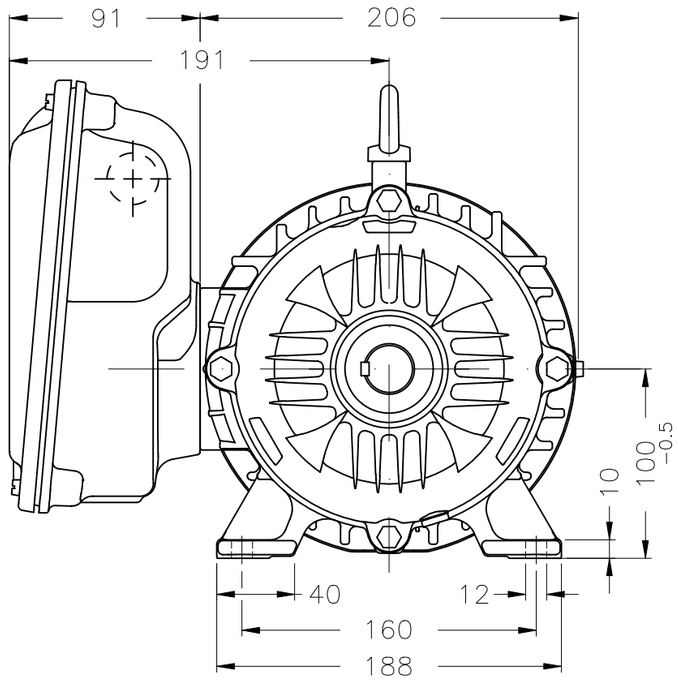

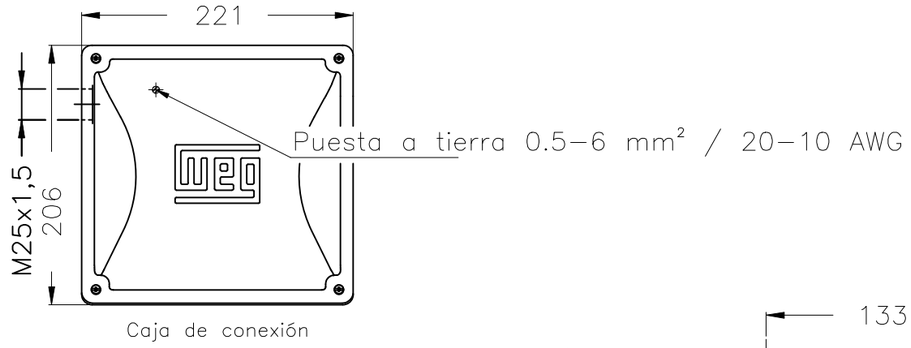

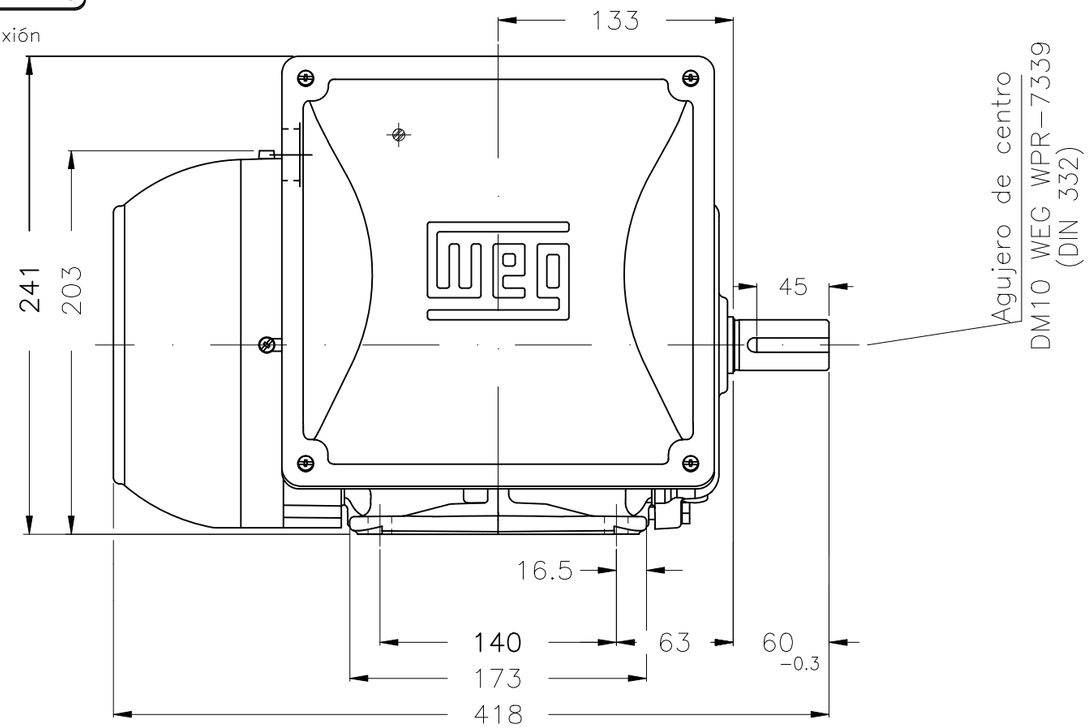

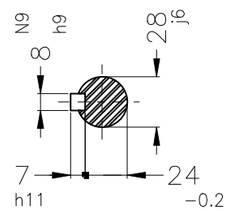

Punta del eje delantera

Forma constructiva B3L(D)

RECORD ELECTRIC S.A.E.C.A.

No MODIFICACION	LOC	RESUMEN DE MODIFICACIONES	EJECUTADO	VERIFICADO	LIBERADO	FECHA	VER
			PIRWBUSER				00

EJEC.	PIRWBUSER	MOTOR MONO. W22	PREVIEW
VERIF.		CARCASA 100L IP55 TEFC	WDD 00
LIBER.			
FECHA LB.		WMO Jaragua do Sul Ingeniera del Producto	HOJA 1 / 1

2.2 kW (3 HP) 04 Polos 50 Hz

A

Dimensiones en mm

XME A3

Propiedad de WEG. Reproducción prohibida sin previa autorización.