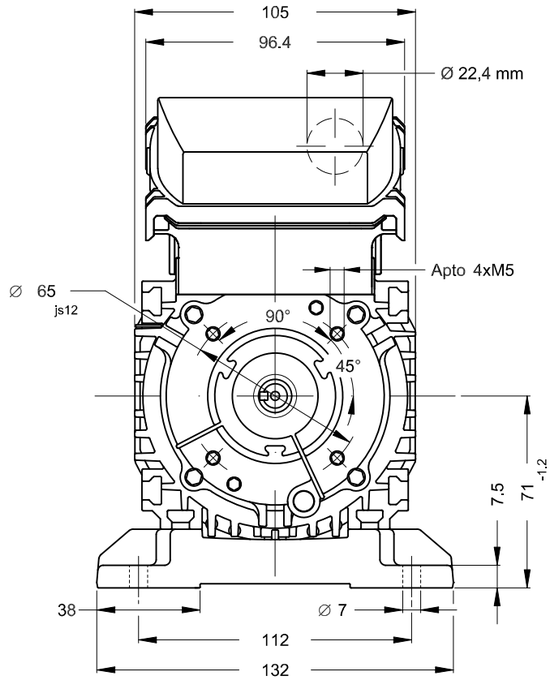

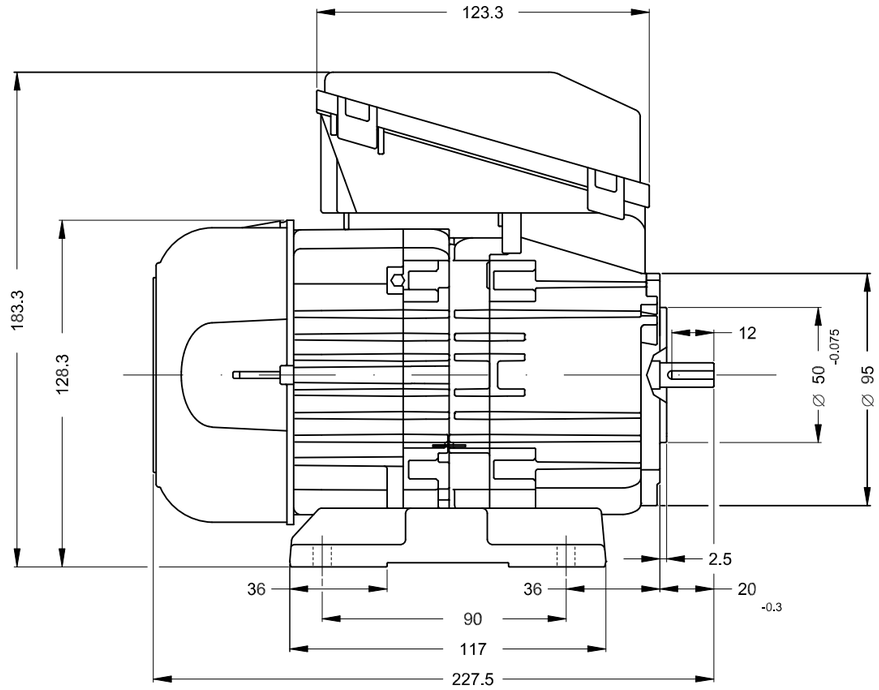

Punta del eje delantera

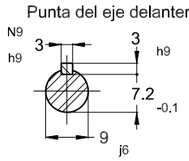

Forma constructiva B34T

0.18 kW (0.25 HP) 04 Polos 50 Hz | A

RECORD ELECTRIC S.A.E.C.A.

No MODIFICACION	LOC	RESUMEN DE MODIFICACIONES	EJECUTADO	VERIFICADO	LIBERADO	FECHA	VER
			PIRWBUSER				00

EJEC.	PIRWBUSER	MOTOR MONO. W12	PREVIEW
VERIF.		CARCASA W71 IP55 TEFC	WDD 00
LIBER.			
FECHA LB.		WMO Jaragua do Sul Ingeniera del Producto	HOJA 1 / 1

Dimensiones en mm

XME A3

Propiedad de WEG. Reproducción prohibida sin previa autorización.