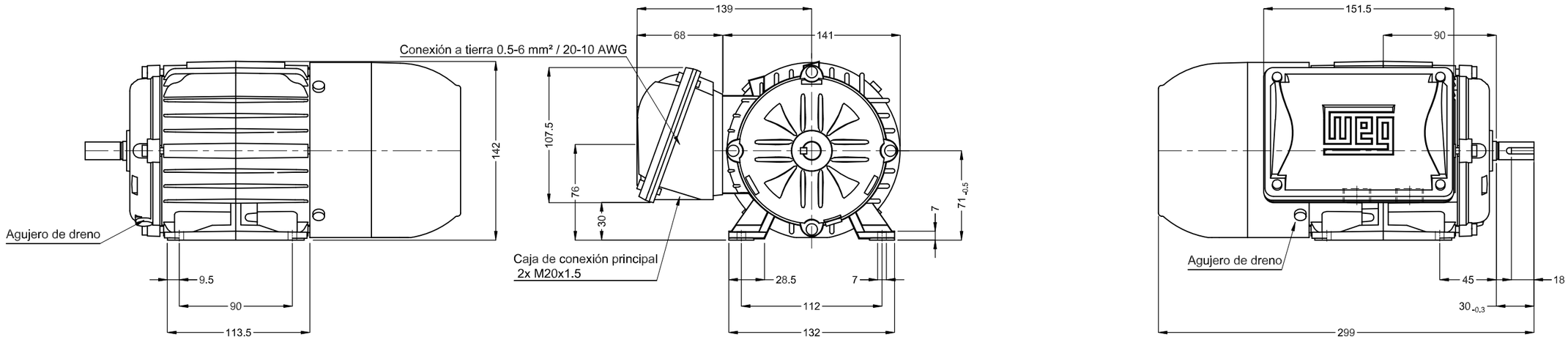

Tensión alimentación del freno 380-415 V
Con freno 08 (08 Nm)
Color RAL 5009
Plan de pintura 207A
Forma constructiva B3L(D)

Punta del eje delantera

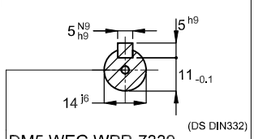

DM5 WEG WPR-7339

0.25 kW (0.33 HP) 04 Polos 50 Hz | A

RECORD ELECTRIC S.A.E.C.A.

					Escala	2 : 7	
			PIRWBUSER				00
No MODIFICACION	LOC	RESUMEN DE MODIFICACIONES	EJECUTADO	VERIFICADO	LIBERADO	FECHA	VER

EJEC.	PIRWBUSER	MOTOR TRIF. W22 MOTOFRENO IE1
VERIF.		CARCASA 71 IP55 TEFC
LIBER.		
FECHA LB.		

PREVIEW

WDD 00

HOJA 1 / 1

Dimensiones en mm

A3

Propiedad de WEG. Reproducción prohibida sin previa autorización.