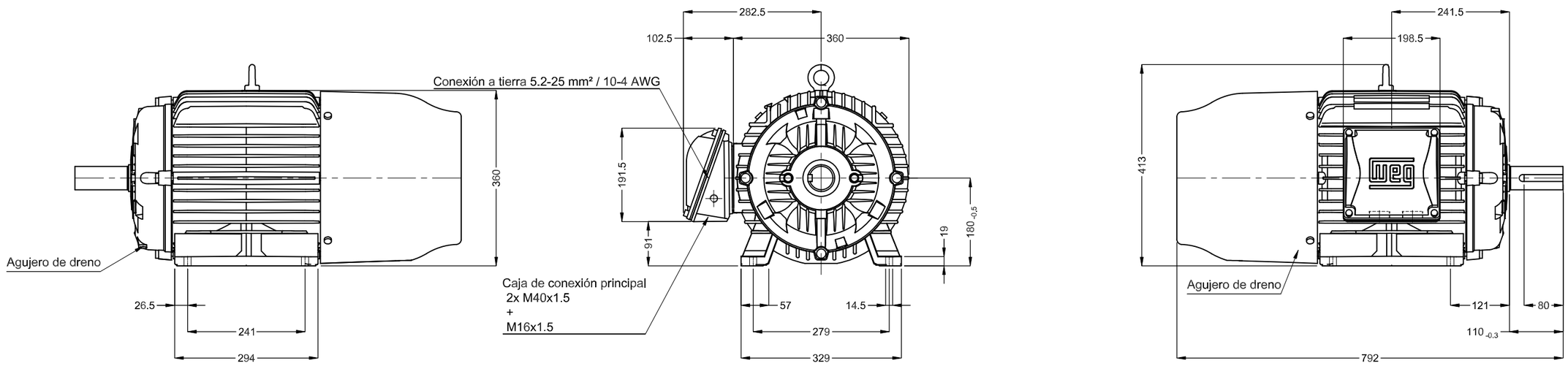

Con freno 20 (260 Nm)

Color RAL 5009

Plan de pintura 203A

Forma constructiva B3L(D)

Punta del eje delantera

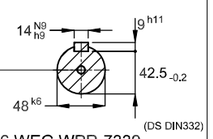

DM16 WEG WPR-7339

18.5 kW (25 HP) 04 Polos 50 Hz | A

RECORD ELECTRIC S.A.E.C.A.

					Escala	1 : 9	
			PIRWBUSER				00
No MODIFICACION	LOC	RESUMEN DE MODIFICACIONES	EJECUTADO	VERIFICADO	LIBERADO	FECHA	VER

EJEC.	PIRWBUSER	MOTOR TRIF. W22 MOTOFRENO IE1
VERIF.		CARCASA 180M IP55 TEFC
LIBER.		
FECHA LB.		

PREVIEW

WDD 00

HOJA 1 / 1

Dimensiones en mm

A3

Propiedad de WEG. Reproducción prohibida sin previa autorización.